ΚΛΙΜΑΤΙΣΤΙΚΑ ΣΥΣΤΗΜΑΤΑ
AIR CONDITIONING SYSTEMS

Models:
Μοντέλα: V2MCRI-18
V2MCI-24
V2MCI-36
V2MCI-50
V2MCI-60
V1MCI-50
V1MCI-60B
IMCI-50

Κασέτα Τεσσάρων Κατευθύνσεων

Εγχειρίδιο Εγκατάστασης

Cassette Unit

Installation Manual

Σας ευχαριστούμε που επιλέξατε το σύστημα κλιματισμού INVENTOR. Για τη σωστή χρήση της μονάδος, παρακαλούμε διαβάστε προσεκτικά αυτό το εγχειρίδιο χρήσης και φυλάξτε το για μελλοντική αναφορά.

Thank you for choosing INVENTOR air conditioning system. For correct use of this unit, please read this manual carefully and keep it for future reference.

inventor®
Your-conditions

ΠΕΡΙΕΧΟΜΕΝΑ **ΣΕΛΙΔΑ**

1. ΟΔΗΓΙΕΣ ΑΣΦΑΛΕΙΑΣ 1
2. ΠΛΗΡΟΦΟΡΙΕΣ ΕΓΚΑΤΑΣΤΑΣΗΣ 2
3. ΠΑΡΕΛΚΟΜΕΝΑ 3
4. ΕΛΕΓΧΟΣ ΚΑΙ ΜΕΤΑΦΟΡΑ ΤΗΣ ΜΟΝΑΔΑΣ 4
5. ΕΓΚΑΤΑΣΤΑΣΗ ΕΣΩΤΕΡΙΚΗΣ ΜΟΝΑΔΑΣ 4
6. ΕΓΚΑΤΑΣΤΑΣΗ ΕΞΩΤΕΡΙΚΗΣ ΜΟΝΑΔΑΣ 9
7. ΨΥΚΤΙΚΕΣ ΣΩΛΗΝΩΣΕΙΣ 12
8. ΕΓΚΑΤΑΣΤΑΣΗ ΨΥΚΤΙΚΩΝ ΣΩΛΗΝΩΣΕΩΝ 14
9. ΣΥΝΔΕΣΗ ΑΓΩΓΟΥ ΑΠΟΣΤΡΑΓΓΙΣΗΣ 16
10. ΣΥΝΔΕΣΜΟΛΟΓΙΑ 17
11. ΔΟΚΙΜΑΣΤΙΚΗ ΛΕΙΤΟΥΡΓΙΑ 18

1. ΟΔΗΓΙΕΣ ΑΣΦΑΛΕΙΑΣ

- **Βεβαιωθείτε πως η εγκατάσταση έχει γίνει σύμφωνα με τους εθνικούς και διεθνείς κανονισμούς και νομοθεσίες.**
- **Πριν την εγκατάσταση διαβάστε προσεκτικά τις οδηγίες ασφαλείας.**
- **Οι παρακάτω οδηγίες περιλαμβάνουν σημαντικές οδηγίες ασφαλείας. Μελετήστε τις και μην τις ξεχνάτε**
- **Φυλάξτε αυτό το εγχειρίδιο μαζί με το εγχειρίδιο χρήστη για μελλοντική αναφορά.**

Οι οδηγίες ασφαλείας που αναφέρονται εδώ είναι χωρισμένες σε 2 κατηγορίες.

ΠΡΟΕΙΔΟΠΟΙΗΣΗ

Η αγνόηση μιας προειδοποίησης μπορεί να οδηγήσει σε θάνατο.

ΠΡΟΣΟΧΗ

Η αγνόηση τους μπορεί να προκαλέσει τραυματισμό ή βλάβη στην μονάδα.

Αφού ολοκληρωθεί η εγκατάσταση, βεβαιωθείτε πως η μονάδα κατά την εκκίνηση λειτουργεί σωστά. Καθοδηγήστε τον χρήστη για τη σωστή λειτουργία της μονάδας. Επιπλέον, ενημερώστε τους χρήστες πως το συγκεκριμένο εγχειρίδιο πρέπει να φυλάγεται μαζί με το εγχειρίδιο χρήστη για μελλοντική αναφορά.

ΠΡΟΕΙΔΟΠΟΙΗΣΗ

Βεαβιωθείτε πως η εγκατάσταση ή οποιαδήποτε επισκευή στην κλιματιστική μονάδα έχει γίνει από εξειδικευμένο προσωπικό.

Ακατάλληλη εγκατάσταση, επισκευή ή συντήρηση μπορεί να προκαλέσει ηλεκτροπληξία, βραχυκύκλωμα, διαρροή, πυρκαγιά ή άλλη βλάβη στη μονάδα.

Βεβαιωθείτε πως η εγκατάσταση έχει γίνει σύμφωνα με το συγκεκριμένο εγχειρίδιο.
Εάν η εγκατάσταση είναι ελλιπής, θα προκληθεί διαρροή νερού, ηλεκτροπληξία και πυρκαγιά.

Όταν η κλιματιστική μονάδα εγκαθίσταται σε μικρό χώρο, φροντίστε η συγκέντρωση ψυκτικού υγρού να μην υπερβαίνει τα επιτρεπτά όρια ασφαλείας, για το ενδεχόμενο διαρροής ψυκτικού υγρού.
Για περισσότερες πληροφορίες επικοινωνήστε με τον προμηθευτή σας. Η υπερβολική συγκέντρωση ψυκτικού υγρού μπορεί να προκαλέσει έλλειψη οξυγόνου.

Χρησιμοποιήστε για την εγκατάσταση τα παρελκόμενα και τα προδιαγραμένα εξαρτήματα.
Σε αντίθετη περίπτωση μπορεί να προκληθεί πτώση της μονάδας, διαρροή νερού, ηλεκτροπληξία ή πυρκαγιά.

Εγκαταστήστε τη μονάδα σε σταθερή βάση η οποία είναι ικανή να αντέξει το βάρος της.
Εάν η βάση δεν είναι στιβαρή ή η εγκατάσταση δεν έχει γίνει σωστά, μπορεί να προκληθεί πτώση και τραυματισμός.

Η μονάδα πρέπει να εγκαθίσταται 2-3m πάνω από το έδαφος.

Η μονάδα δεν πρέπει να εγκαθίσταται σε χώρους με υψηλή υγρασία.

Πριν τη συνδεσμολογία, βεβαιωθείτε πως η μονάδα δεν είναι συνδεδεμένη με την παροχή ρεύματος.

Η μονάδα πρέπει να είναι τοποθετημένη με τρόπο ώστε να είναι προσβάσιμο το φις.

Στη συσκευασία της μονάδας πρέπει να είναι σημειωμένη η κατεύθυνση ροής του ψυκτικού υγρού.

Για την ηλεκτρολογική σύνδεση θα πρέπει να ακολουθούνται οι εθνικοί κανονισμοί και οδηγίες. Θα πρέπει να χρησιμοποιηθεί ξεχωριστό κύκλωμα.
Εάν η χωρητικότητα του κυκλώματος δεν είναι επαρκής ή αν η ηλεκτρολογική σύνδεση δεν είναι σωστή, θα προκληθεί ηλεκτροπληξία ή πυρκαγιά.

Χρησιμοποιήστε προδιαγραμένο καλώδιο και συνδέστε το σφιγκτά στην τερματική επαφή.
Εάν η σύνδεση δεν έχει γίνει σωστά, θα προκληθεί υπερθέρμανση ή πυρκαγιά.

Η διευθέτηση των καλωδίων πρέπει να γίνει με τρόπο ώστε το κάλυμμα της πλακέτας να κλείνει σωστά.
Εάν το κάλυμμα δεν κλείνει σωστά, θα προκληθεί υπερθέμανση, ηλεκτροπληξία ή πυρκαγιά.

Εάν φθαρεί το καλώδιο τροφοδοσίας, πρέπει να αντικατασταθεί από εξειδικευμένο προσωπικό, για την αποφυγή τραυματισμού.

Στο κύκλωμα θα πρέπει να τοποθετηθεί διακόπτης με απόσταση ανάμεσα στους πόλους τουλάχιστον 3mm.

Κατά τη σύνδεση των σωλήνων, βεβαιωθείτε ότι δεν έχει εισέλθει αέρας στο ψυκτικό κύκλωμα.
Μπορεί να προκληθεί πτώση απόδοσης, υψηλή πίεση στο ψυκτικό κύκλωμα, έκρηξη και τραυματισμός.

Μην κάνετε μετατροπές στο καλώδιο τροφοδοσίας και μην χρησιμοποιήτε μπαλαντέζα. Μην χρησιμοποιήτε το ίδιο ηλεκτρικό κύκλωμα και για άλλες συσκευές.
Μπορεί να προκληθεί ηλεκτροπληξία ή πυρκαγιά.

Εγκαταστήστε τη μονάδα αφού έχετε λάβει υπόψη σας καιρικά φαινόμενα, όπως δυνατούς ανέμους, τυφώνες ή σεισμούς.
Ελλιπής εγκατάσταση μπορεί να προκαλέσει πτώση της μονάδας και τραυματισμούς.

Εάν προκληθεί διαρροή ψυκτικού υγρού κατά την εγκατάσταση, αερίστε αμέσως τον χώρο.
Εάν το ψυκτικό υγρό έρθει σε επαφή με φωτιά μπορεί να παραχθεί τοξικό αέριο.

Η θερμοκρασία του ψυκτικού κυκλώματος θα είναι υψηλή. Βεβαιωθείτε πως το καλώδιο ενδοεπικοινωνίας βρίσκεται σε μακρινή απόσταση από τον χαλκοσωλήνα.

Αφού ολοκληρωθούν οι εργασίες εγκατάστασης, ελέγξτε για τυχόν διαρροή ψυκτικού υγρού.
Εάν υπάρχει διαρροή ψυκτικού υγρού στον χώρο και έρθει σε επαφή με πηγή θερμότητας, όπως αερόθερμο, σόμπα ή κουζίνα, μπορεί να παραχθεί τοξικό αέριο.

ΠΡΟΣΟΧΗ

Βεβαιωθείτε πως υπάρχει γείωση στη μονάδα.
Μην συνδέετε το καλώδιο γείωσης σε σωλήνες αερίου ή νερού, σε γραμμές ρεύματος ή τηλεφωνικές. Ελλιπής γείωση μπορεί να προκαλέσει ηλεκτροπληξία.

Βεβαιωθείτε πως έχει τοποθετηθεί ρελέ διαφυγής.
Η απουσία του μπορεί να προκαλέσει ηλεκτροπληξία.

Συνδέστε πρώτα τα καλώδια της εξωτερικής μονάδας και κατόπιν της εσωτερικής μονάδας.
Μην συνδέσετε την μονάδα με την παροχή ρεύματος αν δεν έχετε ολοκληρώσει την σύνδεση των σωληνώσεων και των καλωδίων.

Ακολουθώντας τις οδηγίες του παρόντος εγχειριδίου, τοποθετήστε τον αγωγό αποστράγγισης για την διασφάλιση της απορροής συμπυκνωμάτων και βεβαιωθείτε πως οι σωλήνες έχουν μονωθεί.
Αν δεν υπάρχει αγωγός αποστράγγισης μπορεί να προκληθεί διαρροή νερού και φθορά περιουσίας.

Εγαταστήστε την εσωτερική και εξωτερική μονάδα, το καλώδιο τροφοδοσίας και τα καλώδια επικοινωνίας τουλάχιστον σε 1m απόσταση από τηλεοράσεις η ραδιόφωνα, για την αποφυγή παρεμβολών ή θορύβου.
Ανάλογα με τα ραδιοκύματα, το 1m μπορεί να μην είναι επαρκές για την αποφυγή θορύβου.

Η κλιματιστική μονάδα δεν πρέπει να χρησιμοποιείται από μικρά παιδιά και άτομα με ειδικές ανάγκες χωρίς επίβλεψη.

Μην τοποθετείτε την κλιματιστική μονάδα σε κάποια από τις παρακάτω θέσεις:

- Σε μέρος που μπορεί να υπάρχει κοντά βενζίνη.
- Κοντά σε ακτές.
- Σε περιοχές όπου ο αέρας περιέχει καυστικά αέρια
- Σε λεωφορία ή καμπίνες
- Σε κουζίνες που ο αέρας του περιέχει πολλά αέρια λαδιού
- Σε μέρος όπου υπάρχουν ισχυρά ηλεκτρομαγνητικά κύματα.
- Σε μέρος όπου υπάρχουν εύφλεκτα υλικά ή αέρια
- Σε μέρη όπου εξατμίζονται όξινα ή αλκαλικά υγρά
- Σε μέρη με άλλες ειδικές συνθήκες.

2. ΠΛΗΡΟΦΟΡΙΕΣ ΕΓΚΑΤΑΣΤΑΣΗΣ

- **Για την σωστή εγκατάσταση της κλιματιστικής μονάδας, διαβάστε πρώτα το παρόν εγχειρίδιο εγκατάστασης.**
- **Η κλιματιστική μονάδα πρέπει να εγκαθίσταται από εξειδικευμένο προσωπικό.**
- **Κατά την εγκατάσταση της εσωτερικής μονάδας ή των σωληνώσεών της, ακολουθείστε αυστηρά τις οδηγίες του παρόντος εγχειριδίου.**
- **Εάν η κλιματιστική μονάδα εγκατασταθεί σε μεταλλικό μέρος ενός κτιρίου, θα πρέπει αυτό να είναι ηλεκτρικά μονωμένο σύμφωνα με τα ηλεκτρολογικά πρότυπα.**
- **Όταν ολοκληρωθεί η εγκατάσταση της μονάδας, ενεργοποιήστε τη αφού πρώτα κάνετε έναν τελικό έλεγχο.**
- **Δεν θα υπάρξει ενημέρωση για οποιαδήποτε αλλαγή στο παρόν εγχειρίδιο λόγω βελτίωσης της κλιματιστικής μονάδας.**

ΣΕΙΡΑ ΕΓΚΑΤΑΣΤΑΣΗΣ

- Επιλέξτε την θέση εγκατάστασης
- Εγκατάσταση της εσωτερικής μονάδας
- Εγκατάσταση της εξωτερικής μονάδας
- Εγκατάσταση σωληνώσεων
- Σύδεση του αγωγού αποστράγγισης
- Σύνδεση καλωδίων
- Δοκιμαστική λειτουργία

3. ΠΑΡΕΛΚΟΜΕΝΑ ΕΞΑΡΤΗΜΑΤΑ

Ελέγξτε πως τα παρακάτω παρελκόμενα εξαρτήματα υπάρχουν. Εάν υπάρχου και κάποια επιπλεόν, φυλάξτε τα προσεκτικά.

	ΠΕΡΙΓΡΑΦΗ	ΣΧΗΜΑ	ΠΟΣΟΤΗΤΑ
Εξαρτήματα Εγκατάστασης	1. Χάρτινη πινακίδα εγκατάστασης (σε ορισμένα μοντέλα)		1
Σωληνώσεις και παρελκόμενα	2. Περίβλημα μόνωσης (σε ορισμένα μοντέλα)	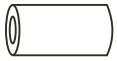	1
Παρελκόμενα αγωγού αποστράγγισης	3. Εξωτερικό μονωτικό περίβλημα σωλήνα (σε ορισμένα μοντέλα)	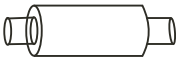	1
	4. Εξωτερικός σφιγκτήρας σωλήνα (σε ορισμένα μοντέλα)		1
	5. Σύνδεσμος αποστράγγισης (σε ορισμένα μοντέλα)		1
	6. Ασφαλιστικός δακτύλιος (σε ορισμένα μοντέλα)		1
Ασύρματο τηλεχειριστήριο & παρελκόμενα (Στην κλιματιστική μονάδα που έχετε προμθευτεί μπορεί να μην παρέχονται)	7. Ασύρματο τηλεχειριστήριο		1
	8. Βάση ασύρματου τηλεχειριστηρίου		1
	9. Βίδες (ST2.9x10-C-H)		2
	10. Αλκαλικές μπαταρίες ξηρού τύπου		2
	11. Εγχειρίδιο χρήστη	———	1
	12. Εγχειρίδιο εγκατάστασης	———	1
Παρελκόμενα εγκατάστασης (Στην κλιματιστική μονάδα που έχετε προμηθευτεί μπορεί να μην παρέχονται)	13. Άγκιστρο κρέμασης	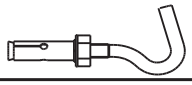	4
	14. Ντίζα		4
	15. Εξάρτημα σύνδεσης αποχέτευσης	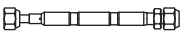	1

Οδηγίες ασφαλείας κατά την τοποθέτηση του ασύρματου τηλεχειριστηρίου: (ανάλογα το μοντέλο)

- Μην πετάτε ή χτυπάτε το ασύρματο τηλεχειριστήριο
- Πριν την τοποθέτηση, λειτουργήστε το ασύρματο τηλεχειριστήριο σε ένα εύρος λειτουργίας για να αποφασίσετε τη θέση
- Βεβαιωθείτε πως το ασύρματο τηλεχειριστήριο βρίσκεται τουλάχιστον σε 1m απόσταση από τηλεόραση ή ραδιόφωνο. (Είναι απαραίτητο για την αποφυγή περεμβολών ή θορύβου)
- Μην τοποθετείτε το ασύρματο τηλεχειριστήριο σε μέρος όπου θα είναι εκτεθειμένο απευθείας σε ηλιακή ακτινοβολία ή κοντά σε πηγή θερμότητας, όπως σόμπα.
- Όταν είσάγετε τις μπαταρίες βεβαιθείτε πως οι αρνητικοί και οι θετικοί πόλοι είναι στη σωστή θέση.
- Αυτό το εγχερίδιο μπορεί να αλλάξει χωρίς προειδοποίηση, λόγω τεχνολογικής βελτίωσης της κλιματιστικής μονάδας.

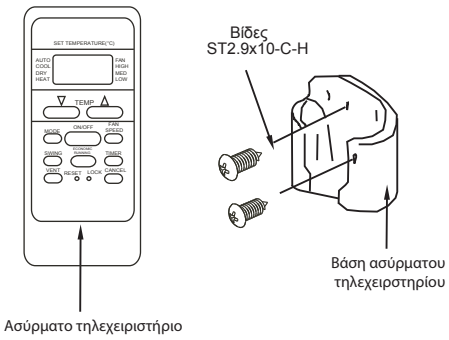

Εικ.3-1

4. ΕΛΕΓΧΟΣ ΚΑΙ ΜΕΤΑΦΟΡΑ ΤΗΣ ΜΟΝΑΔΑΣ

Κατά την παραλαβή, ελέγξτε τη συσκευασία και αν διαπιστώσετε κάποια φθορά απευθυνθείτε αμέσως στον προμηθευτή σας.

Κατά την μεταφορά της μονάδας, λάβετε υπόψη τα παρακάτω:

1 Εύθραυστο. Μεταφέρετε τη μονάδα με προσοχή.

Βεβαιωθείτε πως η μονάδα βρίσκεται σε όρθια θέση, για την αποφυγή φθοράς του συμπιεστή.

2 Επιλέξτε πριν τη μεταφορά της μονάδας από ποια είσοδο θα την μεταφέρετε στον χώρο.

3 Μεταφέρετε χωρίς να φθαρεί η συσκευασία όσο είναι δυνατόν.

4 Όταν σηκώνετε τη μονάδα, να χρησιμοποιείτε πάντα προστατευτικά ώστε να μην προκληθεί φθορά στον ιμάντα και δώστε ιδιαίτερη προσοχή στο κέντρο βάρους της μονάδας.

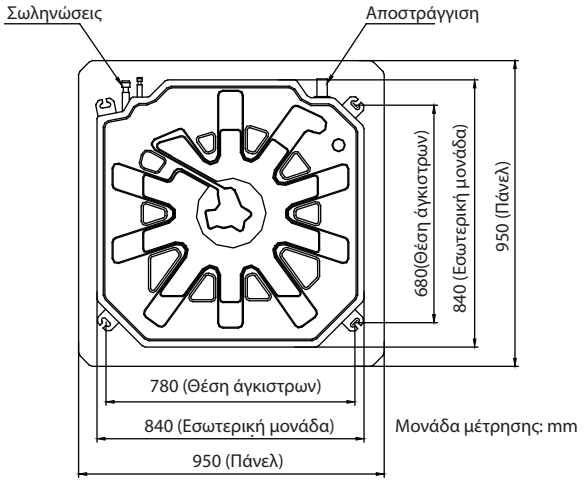

Εικ.5-1

5. ΕΓΚΑΤΑΣΤΑΣΗ ΤΗΣ ΕΣΩΤΕΡΙΚΗΣ ΜΟΝΑΔΑΣ

5.1 Θέση εγκατάστασης

(Ανατρέξτε στις Εικ. 5-1, Εικ. 5-2, Εικ. 5-3 και πίνακα 5-1)

Η θέση εγκατάστασης πρέπει να ακολουθεί τις παρακάτω απαιτήσεις:

- Υπάρχει αρκετός χώρος για την εγκατάσταση και τη συντήρηση.
- Ο οροφή είναι οριζόντια και μπορεί να αντέξει το βάρος της εσωτερικής μονάδας.
- Δεν παρεμποδίζονται η είσοδος και έξοδος του αέρα και η επιρροή από τον εξωτερικό αέρα είναι ελάχιστη.
- Η παροχή αέρα μπορεί να καλύψει όλο τον χώρο.
- Να είναι εύκολη η οδήγηση των ψυκτικών σωληνώσεων και του αγωγού αποστράγγισης
- Δεν υπάρχει απευθείας ακτινοβολία από θερμαντικά σώματα.

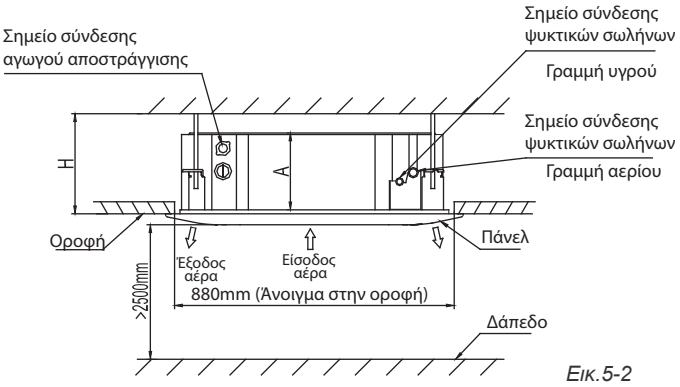

Εικ.5-2

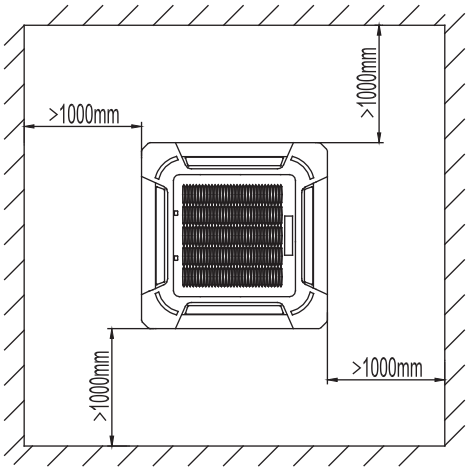

Εικ.5-3

ΠΡΟΣΟΧΗ

Εγκαταστήστε την εσωτερική και εξωτερική μονάδα, το καλώδιο τροφοδοσίας και τα καλώδια επικοινωνίας τουλάχιστον σε 1m απόσταση από τηλεοράσεις η ραδιόφωνα, για την αποφυγή παρεμβολών ή θορύβου.
(Ανάλογα με τα ραδιοκύματα, το 1m μπορεί να μην είναι επαρκές για την αποφυγή θορύβου.)

Πίνακας 5-1 mm

ΜΟΝΤΕΛΟ	A	H
18	205	>235
24	205	>235
30	205	>235
30-48	245	>275
48-60	287	>317

5.2 Εγκατάσταση της εσωτερικής μονάδας

■ **Υπάρχουσα οροφή (να είναι οριζόντια)**

1 Δημιουργήστε στην οροφή ένα τετράγωνο άνοιγμα 880x880mm σύμφωνα με το σχήμα της χάρτινης πινακίδας εγκατάστασης. (Ανατρέξτε στην Εικ. 5-2)
- Το κέντρο του ανοίγματος πρέπει να είναι ίδιο με αυτό της εσωτερικής μονάδας.
- Επιλέξτε τα μήκη και τις εξοδους των ψυκτικών σωληνώσεων, του αγωγού αποστράγγισης και των καλωδίων.
- Για την εξισορρόπηση της οροφής και την αποφυγή κραδασμών, ενισχύστε την οροφή αν κριθεί αναγκαίο.

2 Επιλέξτε τη θέση των άγκιστρων εγκατάστασης σύμφωνα με τις οπές στην χάρτινη πινακίδα εγκατάστασης.
- Στις επιλεγμένες θέσεις στην οροφή διανοίξτε 4 οπές Φ 12mm και με 45-50mm βάθος. Έπειτα εισάγετε τα άγκιστρα κρέμασης.
- Τοποθετήστε την κοίλη πλευρά των ντίζων προς τα άγκιστρα κρέμασης. Επιλέξτε το μήκος από το ύψος της οροφής και κόψτε το κομμάτι που δεν χρειάζεται.

  Εάν η οροφή είναι πολύ ψηλά, ορίστε το μήκος σύμφωνα με τις πραγματικές συνθήκες.

3 Ρυθμίστε τα εξαγωνικά παξιμάδια στις 4 ντίζες ομοιόμορφα, για να εξασφαλίσετε την ισορροπία της εσωτερικής μονάδας.
- Εάν ο αγωγός αποστράγγισης είναι στρεβλομένος, θα προκληθεί διαρροή νερού λόγω δυσλειτουργίας του φλοτέρ.
- Βεβαιωθείτε πως τα κενά ανάμεσα στην μονάδα και τις 4 πλευρές της οροφής είναι ίδια. Το χαμηλότερο μέρος της μονάδας θα πρέπει να βρίσκεται 10-12mm μέσα στην οροφή. (Ανατρέξτε στην Εικ. 5-4).
- Γενικά το L είναι το μισό του μήκους της βίδας της ντίζας. (Ανατρέξτε στην Εικ. 5-4)
- Στερεώστε τη μονάδα σφίγκοντας τα παξιμάδια αφού έχετε τοποθετήσει σωστά τη μονάδα. (Ανατρέξτε στην Εικ. 5-5)

■ **Νεόκτιστα σπίτια και οροφές**

1 Όταν πρόκειται για νεόκτιστο σπίτι, τα άγκιστρα κρέμασης μπορεί να υπάρχουν ήδη τοποθετημένα (ανατρέξτε στο βήμα 2 παραπάνω). Θα πρέπει σε αυτή την περίπτωση όμως να είναι ικανά να αντέξουν το βάρος της εσωτερικής μονάδας και να μην χαλαρώσουν εξαιτίας συρρύκνωσης του σκυροδέματος.

2 Μετά την εγκατάστση της εσωτερικής μονάδας, τοποθετήστε πάνω στη μονάδα την χάρτινη πινακίδα εγκατάστασης με βίδες και παξιμάδια (M6X12) για να ορίσετε τα μεγέθη και τις θέσεις των οπών που θα διανοιχτούν στην οροφή (Ανατρέξτε στην Εικ. 5-6)
- Πριν την εγκατάσταση βεβαιωθείτε πως η οροφή είναι οριζόντια και επίπεδη.
- Ανατρέξτε στο βήμα 1 όπως περιγράφεται παραπάνω.

3 Για την εγκατάσταση ανατρέξτε στο βήμα 3 παραπάνω.

4 Αφαιρέστε την χάρτινη πινακίδα εγκατάστασης.

ΠΡΟΣΟΧΗ

Μετά την ολοκλήρωση της εγκατάστασης της εσωτερικής μονάδας, σφίξτε τις 4 βίδες και τα παξιμάδια (M6X12) για να διασφαλίσετε πως έχει στερεωθεί σωστά.

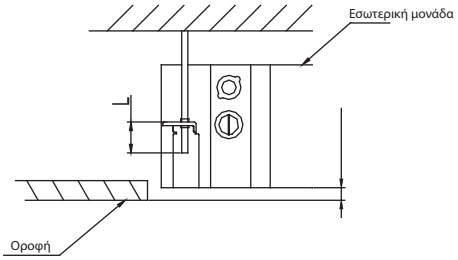

Εικ. 5-4

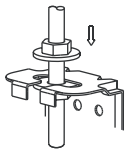

Εικ.5-5

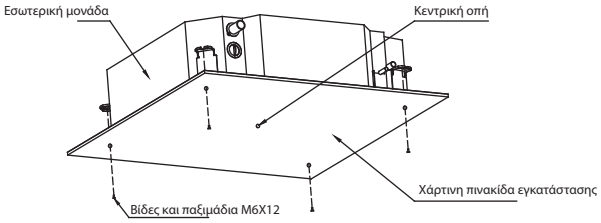

Εικ. 5-6

5.3 Εγκατάσταση του πάνελ

ΠΡΟΣΟΧΗ

Μην ακουμπάτε το πάνελ στο δάπεδο ή στον τοίχο και μην το χτυπάτε.

1 Αφαιρέστε το πλέγμα εισόδου αέρα.

■ Σπρώξτε τα 2 κλιπ προς τη μέση ταυτόχρονα και ανασηκώστε τα. (Ανατρέξτε στην Εικ. 5-7)

■ Ανασηκώστε το πλέγμα σε μια γωνία 45 μοίρες και αφαιρέστε το. (Ανατρέξτε στην Εικ. 5-8)

2 Αφαιρέστε τα καλύματα από τις 4 γωνίες

■ Ξεβιδώστε τις βίδες, χαλαρώστε τα σχοινάκια από τα καλύμματα και αφαιρέστε τα (Ανατρέξτε στην Εικ. 5-9)

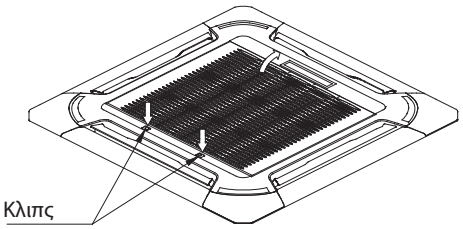

Εικ. 5-7

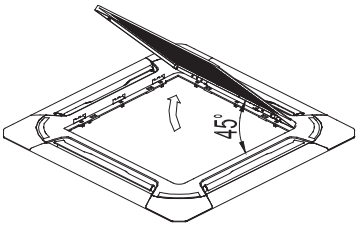

Εικ. 5-8

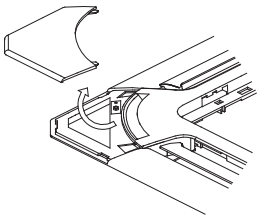

Εικ. 5-9

3 Εγκατάσταση του πάνελ

- Ευθυγραμμίστε το μοτέρ των περσίδων με το σημείο σύνδεσης των σωλήνων της εσωτερικής μονάδας. (Ανατρέξτε στην Εικ. 5-10)
- Στερεώστε τα άγκιστρα του πάνελ στην πλευρά του μοτέρ κίνησης των περσίδων και τις απέναντι πλευρές στα άγκιστρα που βρίσκονται στη λεκάνη αποχέτευσης συμπυκνωμάτων. (Ανατρέξτε στην Εικ. 5-10.1). Έπειτα στερεώστε τα άλλα 2 άγκιστρα του πάνελ στα αντίστοιχα της εσωτερικής μονάδας (Ανατρέξτε στην Εικ. 5-10.2).

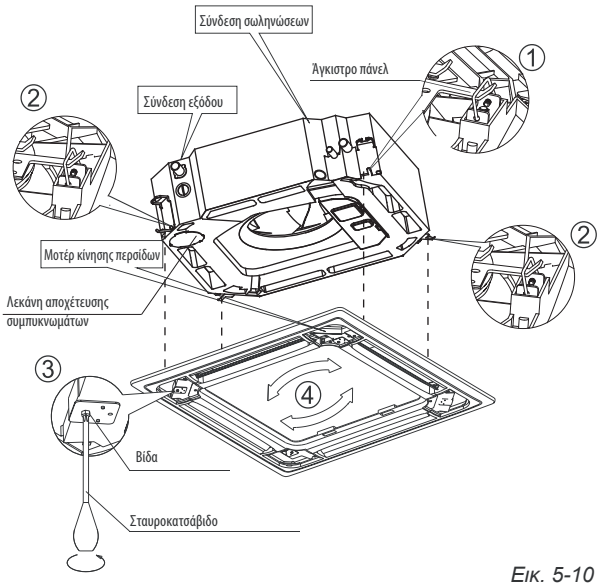

Εικ. 5-10

ΠΡΟΣΟΧΗ

Μην τυλίγετε το καλώδιο του μοτέρ κίνησης των περσίδων στο αεροστεγές σπογγώδες υλικό ασφαλείας.

- Τοποθετήστε τις 4 βίδες στο πάνελ ώστε να είναι οριζόντιο και βιδώστε τις στην οροφή. (Ανατρέξτε στην Εικ. 5-10.3)
- Τοποθετήστε το πάνελ με τη φορά του βέλους όπως φαίνεται στην Εικ. 5-10.4 ώστε το κέντρο του να είναι ίδιο με αυτό του ανοίγματος της οροφής. Βεβαιωθείτε ότι τα 4 άγκιστρα στις γωνίες έχουν στερεωθεί σωστά.
- Συνεχίστε να βιδώνετε τις βίδες εώς ότου το πάχος του αφρώδους υλικού μεταξύ της εσωτερικής μονάδας και του πάνελ να μειωθεί στα 4-6mm. Τα άκρα του πάνελ πρέπει να εφάπτονται καλά στην οροφή. (Ανατρέξτε στην Εικ. 5-11)
- Στην Εικ. 5-12 φαίνεται η δυσλειτουργία που θα προκληθεί αν δεν γίνει σωστά η τοποθέτηση.
- Εάν σφίξετε τις βίδες και υπάρχει κενό ανάμεσα στο πάνελ και την οροφή, θα πρέπει να τροποποιηθεί το ύψος της εσωτερικής μονάδας (Ανατρέξτε στην Εικ. 5-13 αριστερά)
- Μπορείτε να τροποιήσετε το ύψος της εσωτερικής μονάδας από τα ανοίγματα στις 4 γωνίες του πάνελ, εφόσον δεν επιρεάζεται το μανομετρικό και η αποστράγγιση της μονάδας (Ανατρέξτε στην Εικ. 5-13 δεξιά).

4 Κρεμάστε το πλέγμα εισόδου του αέρα στα πάνελ και συνδέστε τις επαφές του μοτέρ κίνησης των περσίδων των καλωδίων επικοινωνίας στην εσωτερική μονάδα.

5 Επανατοποθετήστε το πλέγμα εισόδου αέρα με την ίδια διαδικασία με αντίστροφη σειρά.

6 Επανατοποθέτηση του καλύμματος εγκατάστασης.

- Δέστε το σχοινάκι του καλύμματος στην βίδα. (Ανατρέξτε στην Εικ. 5-14 αριστερά)
- Πιέστε προσεκτικά το κάλυμμα στο πάνελ (Ανατρέξτε στην Εικ. 5-14 δεξιά)

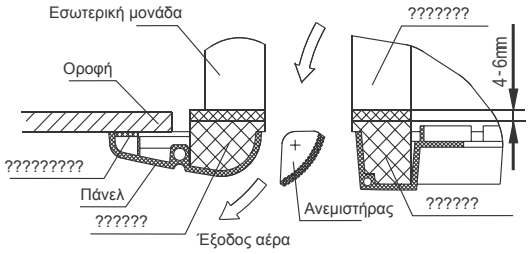

Εικ. 5-11

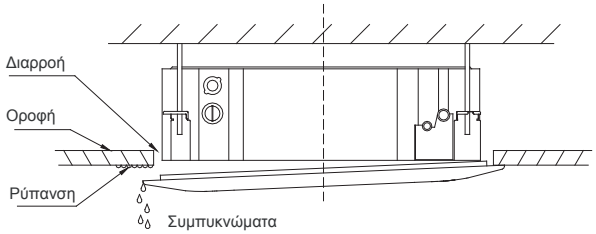

Εικ. 5-12

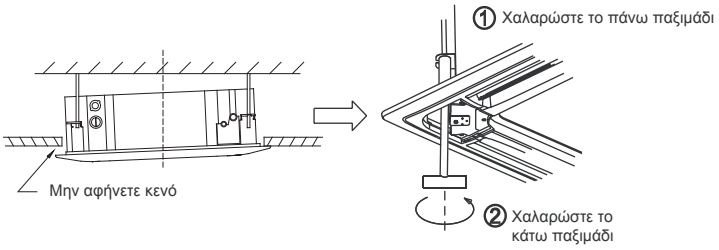

Εικ.5-13

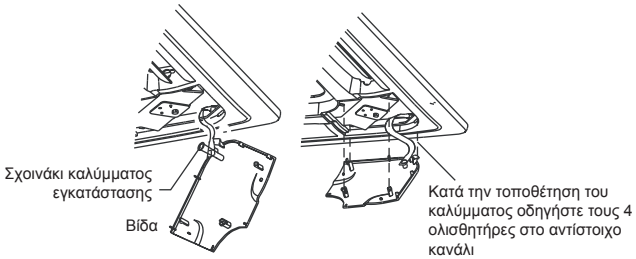

Εικ. 5-14

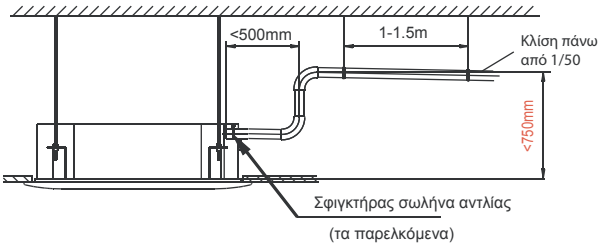

Εικ. 5-15

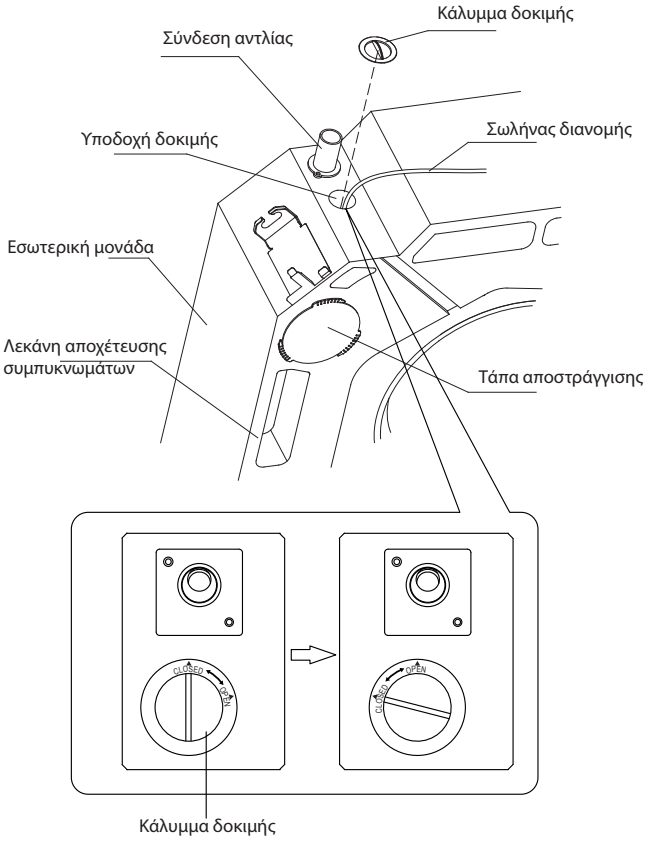

Εικ. 5-16

■ Δοκιμή αποστάγγισης

- **Ελέγξτε πως ο αγωγός αποστράγγισης δεν είναι φραγμένος.**
- **Σε νεόκτιστα σπίτια αυτή η δοκιμή πρέπει να γίνει πριν κλείσει η οροφή.**

■ Μονάδα με αντλία

1 Αφαιρέστε το κάλυμμα και ρίξτε περίπου 2000ml νερό στην λεκάνη.
2 Λειτουργήστε τη μονάδα σε ψύξη. Θα πρέπει να ακούστεί ο ήχος της αντλίας συμπυκνωμάτων. Ελέγξτε εάν το νερό αποστραγγίζεται σωστά (είναι πιθανό 1 λεπτό καθυστέρησης ανάλογα με το μήκος του αγωγού αποστράγγισης). Ελέγξτε αν υπάρχει διαρροή από τις συνδέσεις.
3 Απενεργοποιήστε την κλιματιστική μονάδα και επανατοποθετήστε το κάλυμμα.

ΣΗΜΕΙΩΣΗ

Όλες οι εικόνες σε αυτό το εγχειρίδιο είναι μόνο για επεξηγηματικούς σκοπούς. Μπορεί να υπάρχουν διαφορές με την κλιματιστική μονάδα που έχετε προμηθευτεί (ανάλογα το μοντέλο). Ισχύει το πραγματικό σχήμα.

5.4 Εγκατάσταση αεραγωγών

Ο κλιματισμένος αέρας μπορεί να διανεμηθεί στον χώρο μέσω αεραγωγού.

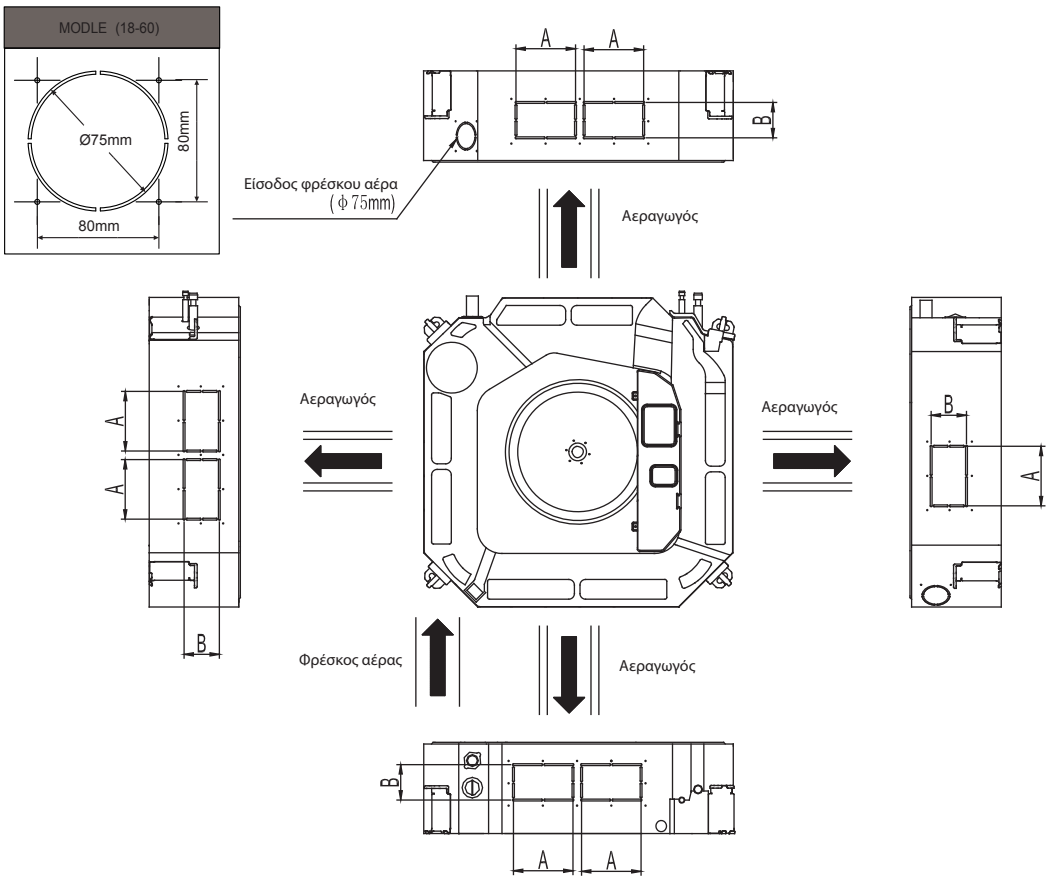

Εικ. 5-17

ΣΗΜΕΙΩΣΗ

Μοντέλο από 18 εως 30	**Σειρά A=160mm; Σειρά B=75mm**
Μοντέλο από 36 εως 60	**Σειρά A=160mm; Σειρά B=95mm**

Σύνδεση ενός αεραγωγού

Η παροχή αέρα στον αεραγωγό για τα μοντέλα 18 εώς 30 είναι 300-360 m^3/h
Η παροχή αέρα στον αεραγωγό για τα μοντέλα 36 εώς 60 είναι 400-640 m^3/h
Το μέγιστο μήκος του αεραγωγού είναι 2m
Η αρχική έξοδος του αέρα που έχει την ίδια κατεύθυνση με αυτή που εξέρχεται από τον αεραγωγό θα πρέπει να σφραγιστεί, στην περίπτωση που συνδεθουν 2 αεραγωγοί

Σύνδεση δύο αεραγωγών.

Η παροχή αέρα στον κάθε αεραγωγό για τα μοντέλα 18 εώς 30 είναι 200-260 m^3/h
Η παροχή αέρα στον κάθε αεραγωγό για τα μοντέλα 36 εώς 60 είναι 300-500 m^3/h
Το μέγιστο μήκος του κάθε αεραγωγού είναι 1,5m.
Η αρχική έξοδος του αέρα που έχει την ίδια κατεύθυνση με αυτή που εξέρχεται από τον αεραγωγό θα πρέπει να σφραγιστεί.

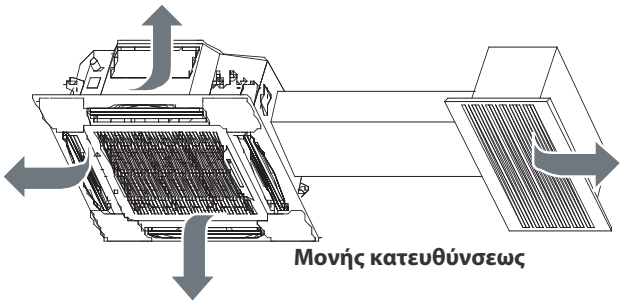

Εικ. 5-18

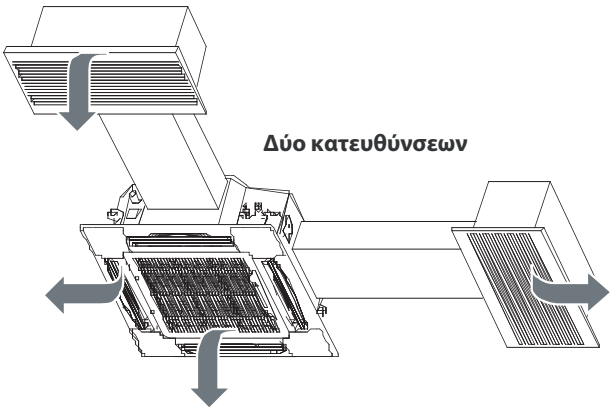

Εικ. 5-19

6. ΕΓΚΑΤΑΣΤΑΣΗ ΕΞΩΤΕΡΙΚΗΣ ΜΟΝΑΔΑΣ

6.1 Θέση Εγκατάστασης

■ **Η εξωτερική μονάδα θα πρέπει να τοποθετηθεί σε θέση που καλύπτει τις παρακάτω απαιτήσεις:**

- Υπάρχει αρκετός χώρος για εγκατάταση και συντήρηση.
- Η είσοδος και έξοδος του αέρα δεν είναι φραγμένες και δεν επηρεάζονται από ισχυρούς ανέμους.
- Πρέπει να είναι ένα ξηρό μέρος και να αερίζεται σωστά.
- Η βάση στήριξης είναι επίπεδη και οριζόντια, μπορεί να αντέξει το βάρος της εξωτερικής μονάδας και δεν προκαλείται επιπλεόν θόρυβος ή κραδασμοί.
- Να μην επιβαρύνονται οι γείτονες από θόρυβο ή τον αποβαλλόμενο αέρα.
- Να είναι εύκολη η σύνδεση των σωληνώσεων και τον καλωδίων.
- Βεβαιωθείτε πως η έξοδος του αποβαλλόμενου αέρα δεν παρεμποδίζεται.
- Δεν υπάρχει κίνδυνος πυρκαγίας εξαιτίας διαρροής εύφλεκτων αερίων.
- Το μήκος σωληνώσεων ανάμεσα στην εξωτερική και εσωτερική μονάδα δεν ξεπερνά το μέγιστο επιτρεπτό.
- Σε περίπτωση που η θέση εγκατάστασης είναι εκτεθειμένη σε ισχυρούς ανέμους όπως σε παραθαλάσσια περιοχή, βεβαιωθείτε πως ο ανεμιστήρας λειτουργεί σωστά τοποθετώντας τη μονάδα παράλληλα με τον τοίχο ή χρησιμοποιώντας προστατευτικό κάλυμμα.
- Εάν είναι εφικτό, αποφύγετε την εγκατάσταση της μονάδας σε μέρος που θα είναι απευθείας εκτεθειμένη σε ηλιακή ακτινοβολία.
- Εάν κριθεί απαραίτητο τοποθετήστε γρίλλιες που δεν θα επηρρεάζουν όμως τη ροή του αέρα.
- Κατά τη λειτουργία της θέρμανσης τα συμπυκνώματα αποστραγγίζονται στην εξωτερική μονάδα και θα πρέπει η απορροή τους να γίνεται σε κατάλληλο μέρος ώστε να μην επηρεάζουν άλλα άτομα.
- Επιλέξτε μια τοποθεσία όπου η μονάδα δεν θα είναι εκτεθειμένη σε χιόνι, πτώση φύλλων ή άλλα καιρικά φαινόμενα. Εάν αυτό είναι αναπόφευκτό, τοποθετήστε ένα σκέπαστρο.
- Τοποθετήστε την εξωτερική μονάδα όσο πιο κοντά γίνεται στην εσωτερική μονάδα(ελάχιστη απόσταση 3m).
- Απομακρύνεται όσο είναι εφικτό όλα τα εμπόδια που βρίσκονται κοντά στη μονάδα ώστε να αποφευχθεί μείωση απόδοσης εξαιτίας ανεπαρκούς κυκλοφορίας αέρα.
- Οι ελάχιστες αποστάσεις μεταξύ της εσωτερικής μονάδας και των αντικειμένων που αναφέρονται δεν σημαίνει πως μπορούν να εφαρμοστούν και σε στενό χώρο. Αφήστε ανοιχτές 2 από τις 3 κατευθύνσεις (M,N,P) (Ανατρέξτε στην Εικ. 6-5)

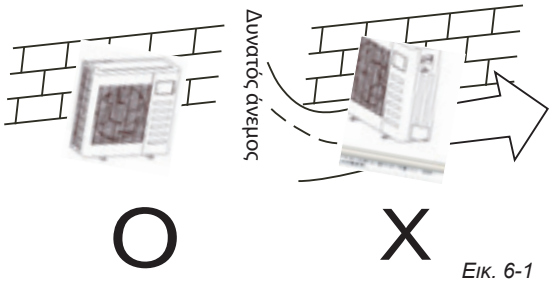

Εικ. 6-1

ΣΗΜΕΙΩΣΗ

Όλες οι εικόνες σε αυτό το εγχειρίδιο είναι μόνο για επεξηγηματικούς σκοπούς. Μπορεί να υπάρχουν διαφορές με την κλιματιστική μονάδα που έχετε προμηθευτεί (ανάλογα το μοντέλο). Ισχύει το πραγματικό σχήμα.

6.2 Απεικόνιση μεγέθους της μονάδας

1. Εξωτερική μονάδα διαιρούμενου τύπου

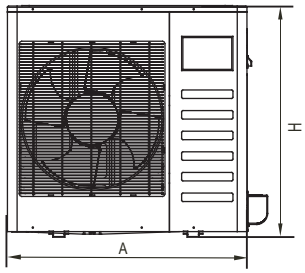

Εικ.6-2

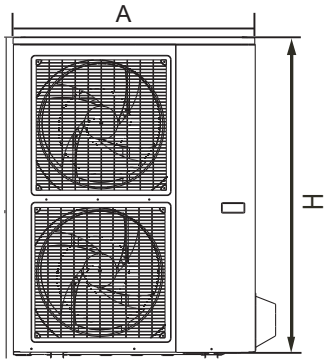

Εικ.6-3

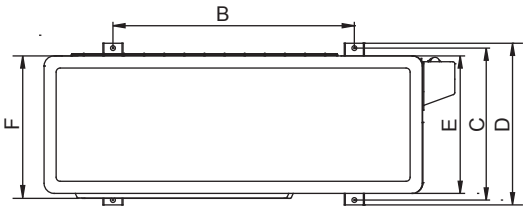

Εικ.6-4

Πίνακας 6-1 mm

ΜΟΝΤΕΛΟ	A	B	C	D	E	F	H	
12	760	530	290	315	270	285	590	*Fig.6-2*
18	760	530	290	315	270	285	590	*Fig.6-2*
	845	560	335	360	312	320	700	*Fig.6-2*
24	852	582	368	390	328	340	660	*Fig.6-2*
	900	590	333	355	302	315	860	*Fig.6-2*
	990	624	366	396	340	345	965	*Fig.6-2*
30	990	624	366	396	340	345	965	*Fig.6-2*
	900	590	333	355	302	315	860	*Fig.6-2*
36	990	624	366	396	340	345	965	*Fig.6-2*
	938	634	404	448	368	392	1369	*Fig.6-3*
42	990	624	366	396	340	345	965	*Fig.6-2*
	938	634	404	448	368	392	1369	*Fig.6-3*
48	990	624	366	396	340	345	965	*Fig.6-2*
	900	590	378	400	330	350	1170	*Fig.6-3*
	938	634	404	448	368	392	1369	*Fig.6-3*
60	900	590	378	400	330	350	1170	*Fig.6-3*
	938	634	404	448	368	392	1369	*Fig.6-3*

3. Φυγοκεντρικός ανεμιστήρας εξωτερικής μονάδας

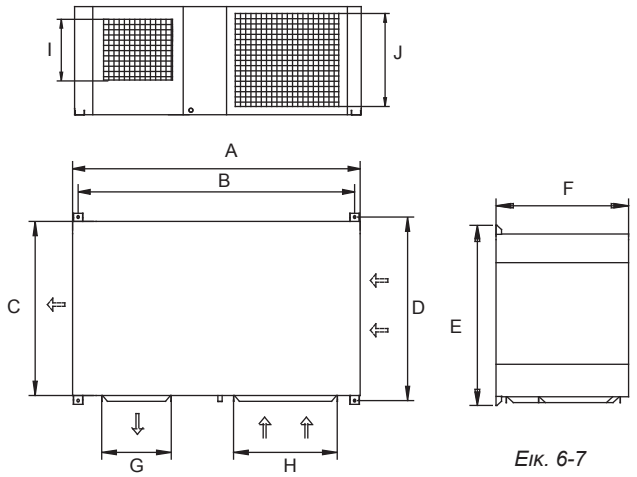

Εικ. 6-7

Πίνακας 6-3 mm

ΜΟΝΤΕΛΟ	A	B	C	D	E	F	G	H	I	J
18	1174	1120	680	720	750	475	300	430	265	393
24	1174	1120	680	720	750	475	300	430	265	393
36	1394	1338	783	820	850	568	398	574	342	463
48	1394	1338	783	820	850	568	398	574	342	463
60	1394	1338	783	820	850	568	398	574	342	463

2. Εξωτερική μονάδα κάθετης κατάθλιψης

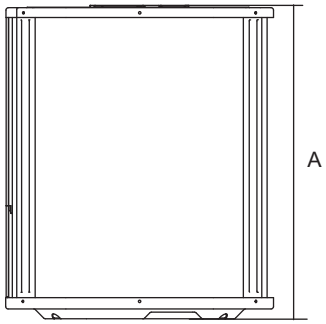

Εικ.6-5

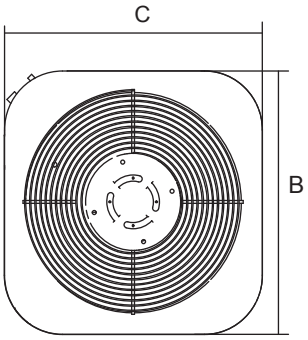

Εικ.6-6

Πίνακας 6-2 Μονάδα μέτρησης: mm

ΜΟΝΤΕΛΟ	ΔΙΑΣΤΑΣΕΙΣ			ΠΑΡΑΤΗΡΗΣΗ
	A	B	C	
18	633	554	554	Ανατρέξτε στις Εικ. 6-5 και Εικ. 6-6
24	633	554	554	
36	759	554	554	
36	633	600	600	
48	759	710	710	
60	843	710	710	

6.3 Διαθέσιμος χώρος για εγκατάσταση και συντήρηση

1. Εξωτερική μονάδα διαιρούμενου τύπου

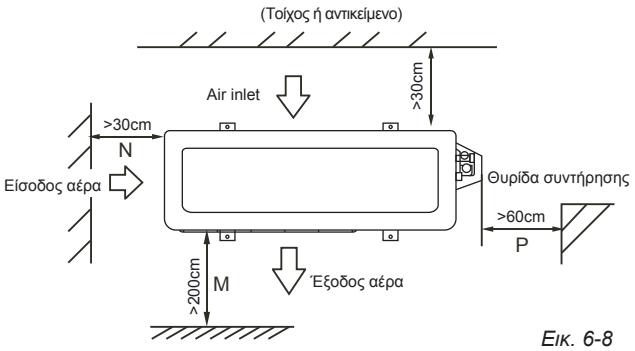

Εικ. 6-8

2. Εξωτερική μονάδα κάθετης κατάθλιψης

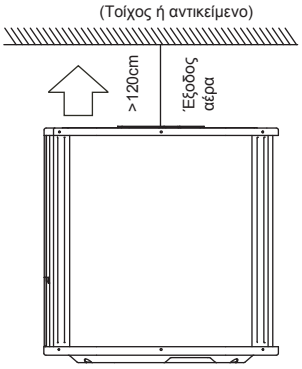

Εικ. 6-9

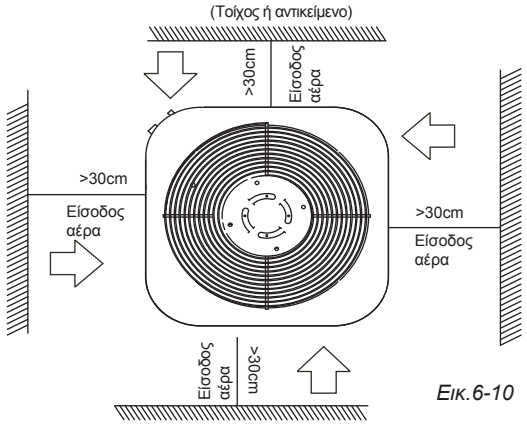

Εικ.6-10

3. Φυγοκεντρικός ανεμιστήρας εξωτερικής μονάδας

α) Ανάρτηση στην οροφή

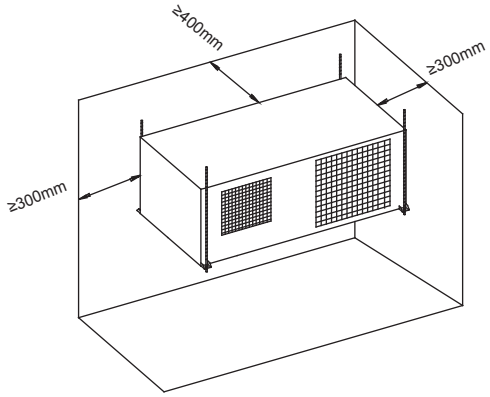

Εικ.6-11

β) Τοποθέτηση στο δάπεδο

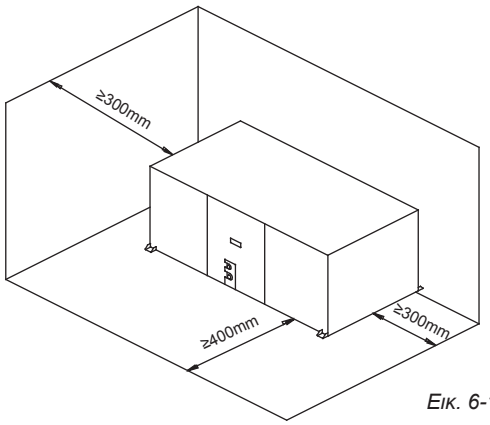

Εικ. 6-12

ΣΗΜΕΙΩΣΗ

Όλες οι εικόνες σε αυτό το εγχειρίδιο είναι μόνο για επεξηγηματικούς σκοπούς. Μπορεί να υπάρχουν διαφορές με την κλιματιστική μονάδα που έχετε προμηθευτεί (ανάλογα το μοντέλο). Ισχύει το πραγματικό σχήμα.

6.4 Διαθέσιμες διατάξεις

Υπάρχει δυνατότητα για 4 διατάξεις της εξωτερικής μονάδας αλλάζοντας απλά τα πάνελ και τη θέση του ανεμιστήρα.

ΣΗΜΕΙΩΣΗ

Λάβετε υπόψιν σας πως το βάρος του ανεμιστήρα είναι περίπου 30kg. Η μονάδα όπως επίσης και τα σχετικά εξαρτήματα είναι καλυμμένα με κάλυμμα βινυλίου κατά τις εργασίες εγκατάστασεις.

■ **Τροποποίηση εισόδου αέρα**

Για να αλλάξετε την είσοδο του αέρα το μόνο που χρειάζεται είναι αλλάξετε τις θέσεις των πάνελ. Τα πάνελ στερεώνονται στον σκελετό της μονάδας με βίδες.

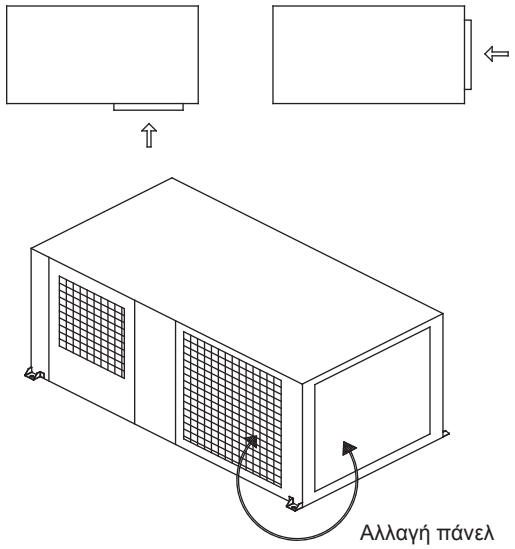

Εικ. 6-13

Για την αλλαγή της εξόδου του αέρα είναι επίσης απαραίτητη η αλλαγή των πάνελ.
Το πάνελ εξόδου βρίσκεται συνδεδεμένο στη διάρθωση του ανεμιστήρα, το οποίο πρέπει να τοποθετηθεί όπως παρακάτω

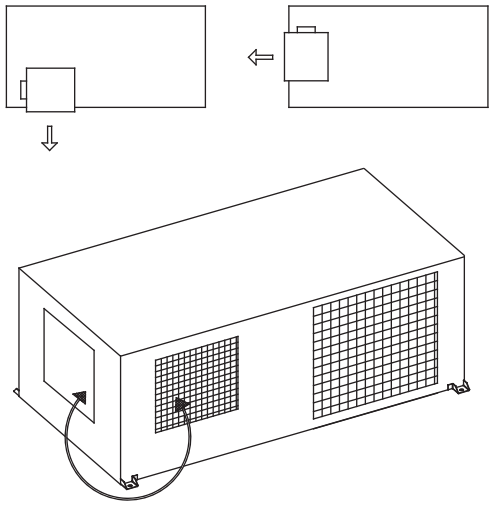

Εικ. 6-14

6.5 Μεταφορά και εγκατάσταση

- Όταν σηκώνετε την μονάδα με ιμάντα να είστε ιδιαίτερα προσεκτικοί, καθώς το κέντρο βάρους της μονάδας δεν θα είναι το φυσιολογικό του.
- Μην κρατάτε την εξωτερική μονάδα από το εσωτερικό της μέρος για την αποφυγή παραμόρφωσης.
- Μην ακουμπάτε τους ανεμιστήρες με τα χέρια ή άλλα αντικείμενα
- Αποφύγετε κλίση πάνω από 45 μοίρες και μην ακουμπάτε τη μονάδα λοξά.
- Φτιάξτε βάση από σκυρόδεμα σύμφωνα με τις προδιαγραφές των εξωτερικών μονάδων. (Ανατρέξτε στην Εικ. 6-15)
- Στερεώστε τα πόδια της μονάδας σταθερά για την αποφυγή πτώσης από σεισμό ή δυνατό ανεμο. (Ανατρέξτε στην Εικ. 6-15)

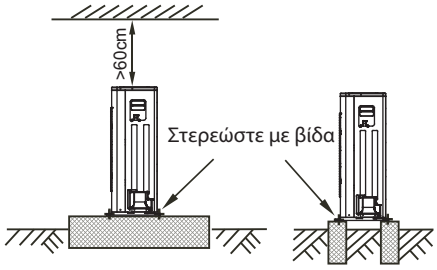

Εικ. 6-15

ΣΗΜΕΙΩΣΗ

Όλες οι εικόνες σε αυτό το εγχειρίδιο είναι μόνο για επεξηγηματικούς σκοπούς. Μπορεί να υπάρχουν διαφορές με την κλιματιστική μονάδα που έχετε προμηθευτεί (ανάλογα το μοντέλο). Ισχύει το πραγματικό σχήμα.

Βάση σκυροδέματος

1 Η βάση πρέπει να βρίσκεται πάνω σε επίπεδο έδαφος και 100-300mm πάνω από το έδαφος.
2 Τοποθετήστε αγωγό αποστράγγισης γύρω από τη βάση για την ομαλή απορροή συμπυκνωμάτων.
3 Κατά την εγκατάσταση της εξωτερικής μονάδας στερεώστε τη με βίδες M10.
4 Όταν η μονάδα είναι εγκατεστημένη σε οροφή ή βεράντα, τα συμπυκνώματα μπορεί να μετασχηματιστούν σε πάγο κάποιο κρύο πρωινό. Επομένως αποφύγετε την τοποθέτηση της απορροής των συμπυκνωμάτων σε μέρος όπου κυκλοφορούν άτομα διότι υπάρχει κίνδυνος να γλιστρήσουν.

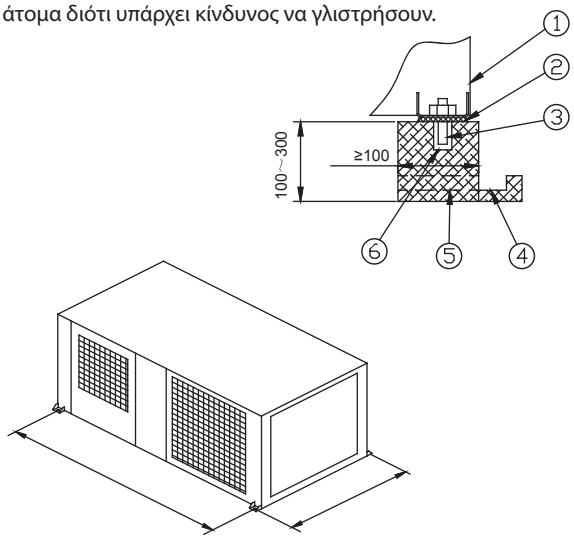

Εικ. 6-16

Πίνακας 6-4

Α/Α	ΠΕΡΙΓΡΑΦΗ
1	Εξωτερικη μοναδα
2	Αντικραδασμικό
3	Κοχλίας M10
4	Αγωγός αποστράγγισης (πλάτος 100x150)
5	Αγωγός αποστράγγισης
6	Οπή στερέωσης (Φ10xΒάθος 15mm)

Πίνακας 6-5 mm

Μοντέλο	B	C
18~24	1120	720
30~36	1338	820
48	1338	820

Αναρτημένη μονάδα

1. Αναρτήστε τη μοναδα όπως φαίνεται στο σκαρήφημα.
2. Βεβαιωθείτε πως η οροφή μπορεί να αντέξει το βάρος της μονάδας.

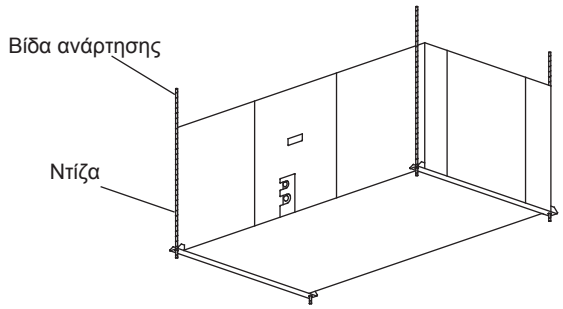

Εικ.6-17

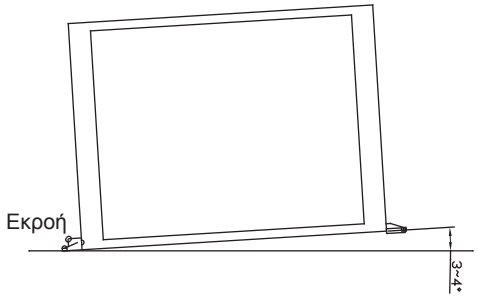

Εικ. 6-18

ΣΗΜΕΙΩΣΗ: Όταν η μονάδα εγκαθίσταται σε περιβάλλον με υψηλή υγρασία και χαμηλή θερμοκρασία βεβαιωθείτε πως υπάρχει μια γωνία 3-4 μοίρες της μονάδας από το έδαφος.
Βεβαιωθείτε πως ο πάγος που σχηματίζεται πάνω στην εξωτερική μονάδα μπορεί να αντιμετωπιστεί.
Η εξωτερική μονάδα πρέπει να τοποθετηθεί σε βάση ύψους 30cm.
Η θερμοκρασία περιβάλλοντος πρέπει να είναι πάνω από 0C. Η μονάδα πρέπει να τοποθετηθεί σε εσωτερικό χώρο.

7. ΨΥΚΤΙΚΕΣ ΣΩΛΗΝΩΣΕΙΣ(για σύστημα με 2 εσωτερικές μονάδες)

7.1 Επιτρεπόμενα μήκη και υψομετρική διαφορά των ψυκτικών σωληνώσεων

Σημείωση: Το ελάχιστο μήκος του σωλήνα διακλάδωσης είναι 0,5m του ισοδύναμου μήκους των σωληνώσεων.

Πίνακας 7-1

		Επιτρεπόμενη τιμή		Σωληνώσεις
Μήκος σωληνώσεων	Συνολικό μήκος σωληνώσεων (Πραγματικό)	18K+18K	30m	L+L1+L2
		24K+24K/ 30K+30K	50m	
	Μέγιστη από την διακλάδωση	15m		L1,L2
	Μέγιστη από την διακλάδωση	10m		L1-L2
Υψομετρική διαφορά	Υψομετρική διαφορά εσωτερικής με εξωτερική μονάδα	20m		H1
	Υψομετρική διαφορά μεταξύ εσωτερικών μονάδων	0.5m		H2

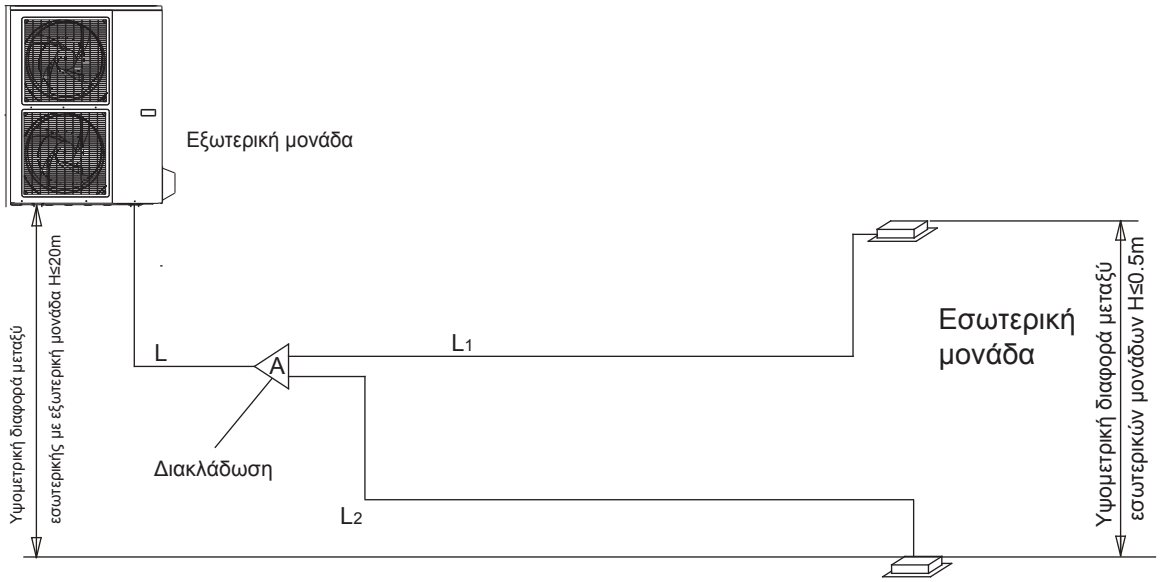

Εικ. 7-1

Σημείωση: Όλες οι διακλαδώσεις θα πρέπει να έχουν παραχθεί από την Inventor, αλλιώς μπορεί να προκληθεί δυσλειτουργία. Οι εσωτερικές μονάδες θα πρέπει να εγκατασταθούν ισοδύναμα και στις 2 πλευρές της διακλάδωσης τύπου U.

7.2 Κενό με αντλία κενού

1) Χρησιμοποιήστε αντλία κενού με επιπέδο εκκένωσης κάτω από -0.1MPa και χωρητικότητα εκκένωσης αέρα πάνω από 40L/min.
2) Δεν χρειάζεται να γίνει κενό στην εξωτερική μονάδα. Μην ανοίξετε της βαλβίδες της γραμμής αερίου και της γραμμής υγρού στης εξωτερικής μονάδας
3) Βεβαιωθείτε πως η αντλία κενού φτάνει στα -0.1MPa ή λιγότερο μετά πό 2 ώρες ή την παραπάνω διαδικασία. Εάν μετά από 3 ώρες δεν έχει επιτευχθεί το -0.1MPa ή λιγότερο, ελέγξτε αν υπάρχει νερό στις σωληνώσεις ή αν υπάρχει διαρροή αερίου.

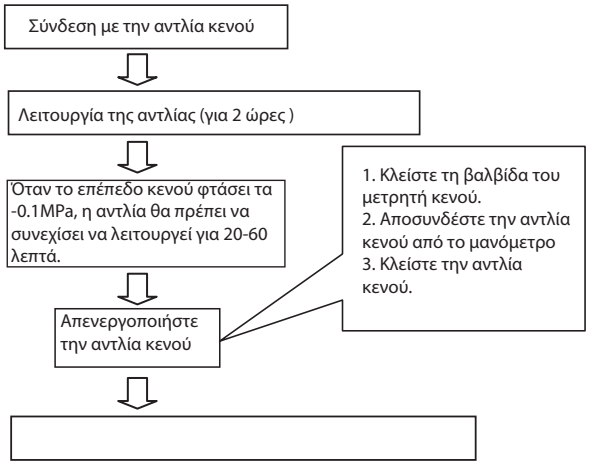

Εικ. 7-2

ΠΡΟΣΟΧΗ

- **Μην ανακατεύετε διαφορετικά ψυκτικά υγρά και μην φθείρετε τα εργαλεία ή τα μετριτικά όργανα που έρχονται σε επαφή με τα ψυκτικά υγρά.**
- **Μην χρησιμοποιείτε ψυκτικά αέρια για το κενό.**
- **Εάν το επίπεδο κενού δεν φτάσει στα -0.1MPa, ελέγξτε για τυχόν διαρροές. Εάν δεν διαπιστωθεί διαρροή λειτουργήστε την αντλία κενού για άλλες 1 ή 2 ώρες.**

7.3 Ποσότητα ψυκτικού υγρού που πρέπει να συμπληρωθεί.

Η διακλάδωση πρέπει να εγκατασταθεί σε οριζόντια θέση και η γωνία δεν θα πρέπει να ξεπαρνάει τις 10 μοίρες. Σε αντίθετη περίπτωση θα προκληθεί δυσλειτουργία.

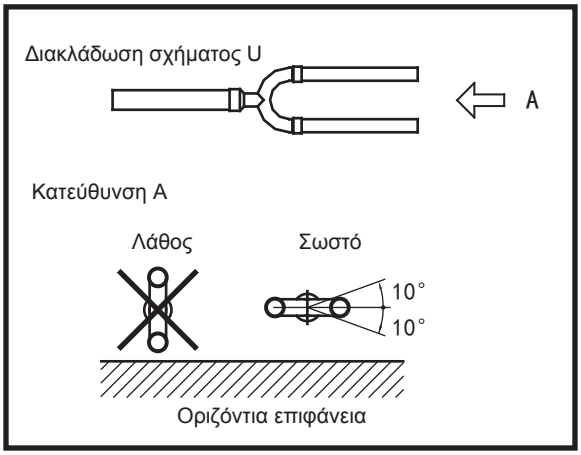

Εικ. 7-3

8. ΕΓΚΑΤΑΣΤΑΣΗ ΤΩΝ ΣΥΝΔΕΤΙΚΩΝ ΣΩΛΗΝΩΣΕΩΝ

Ελέγξτε ότι η υψομετρική διαφορά μεταξύ εσωτερικής με εξωτερική μονάδα, το μήκος των ψυκτικών σωληνώσεων και ο αριθμός των καμπυλών συμφωνούν με τις παρακάτω απαιτήσεις:

Πίνακας 8-1

Τύπος μοντέλων	Μοντέλο	Μήκος ψυκτικών σωληνώσεων	Μέγιστη υψομετρική διαφορά
Διαιρούμενου τύπου κλιματιστικό 50Hz κατάστασης T1 / R22	12K	15	8
	18K-24K	30	10
	30K-42K	50	20
	48K-60K	50	25
Κλιματιστικό κάθετης κατάθλιψης αέρα 50Hz / Κλιματιστική μονάδα R22 διαιρούμενου τύπου και κλιματιστική μονάδα κάθετης κατάθλιψης αέρα	12K	15	8
	18K-24K	30	10
	30K-60K	30	20
Κλιματιστική μονάδα Inverter διαιρούμενου τύπου R410A και εξωτερική μονάδα με φυγοκεντρικό ανεμιστήρα.	12K	10	5
	18K-24K	25	12
	30K	25	15
	36K	30	20
	48K-60K	50	25
Κλιματιστική μονάδα διαιρούμενου τύπου R410A και εξωτερική μονάδα με φυγοκεντρικό ανεμιστήρα.	12K	15	8
	18K-30K	25	15
	36K	30	20
	48K-60K	50	25
50Hz / 60Hz κατάσταση T3(εξωτερική μονάδα κάτω)	18K-24K	25	10
	30K	30	15
	36K	30	20
	42K-60K	50	25
50Hz / 60Hz κατάσταση T3(εξωτερική μονάδα πάνω)	18K-24K	25	15
	30K	30	20
	36K	30	25
	42K	50	30
	48K-60K	50	35
	12K-18K	5	5

ΠΡΟΣΟΧΗ

Όλες οι σωληνώσεις πρέπει να εγκατασταθούν από αδειούχο ψυκτικό και θα πρέπει η εγκατάσταση να γίνει σύμφωνα με τους εθνικούς κανονισμούς.
Μην επιτρέψετε να εισέλθουν στο ψυκτικό κύκλωμα σκόνη, αέρας ή ακαθαρσίες κατά τη διάρκεια της εγκατάστασης.
Οι σωληνώσεις θα πρέπει να συνδέονται αφού έχει ολοκληρωθεί η τοποθέτηση της εσωτερικής και εξωτερικής μονάδας.
Βεβαιωθείτε πως ο σωλήνας σύνδεσης είναι στεγνός και κατά την εγκατάσταση μην επιτρέψετε την είσοδο υγρασίας.
Μονώστε και τις 2 πλευρές των γραμμών αερίου και υγρού, αλλιώς μπορεί να προκληθεί διαρροή νερού.

8.1 Διαδικασία σύνδεσης σωληνώσεων

1. Διανοίξτε μια οπή στον τοίχο (κατάλληλη για το μέγεθος του αγωγού των ηλεκτρικών καλωδίων), έπειτα τοποθετήστετα εξαρτήματα όπως των αγωγό ηλεκτρικών καλωδίων και το κάλυμμά του.
2. Δέστε τις σωληνώσεις και τα καλώδια με ταινίες. Οδηγήστε τον σωλήνα μέσω της οπής από έξω προς τα μέσα. Να είστε πολύ προσεκτικοί ώστε να μην προκληθεί φθορά στις σωληνώσεις.
3. Συνδέστε τις σωληνώσεις. Για λεπτομέριες ανατρέξτε στο εδάφιο "Πως γίνεται η σύνδεση των σωληνώσεων".
4. Αφαιρέστε τον αέρα με τη χρήση αντλίας κενού. Ανατρέξτε στο εδάφιο "Πως αφαιρείται ο αέρας με τη χρήση αντλίας κενού" για λεπτομέριες.
5. Ανοίξτε τις βάνες της εξωτερικής μονάδας για να αρχίσει η ροή του ψυκτικού υγρού μέσω των σωληνώσεων προς την εσωτερική μονάδα.
6. Ελέγξτε για διαρροές. Ελέγξτε τις συνδέσεις με ανιχνευτή διαρροών ή σαπουνοδιάλυμα.
7. Καλύψτε τις συνδέσεις των σωληνώσεων με μονωτικό περίβλημα και δέστε το καλά με ταινία για την αποφυγή διαρροών.

ΠΡΟΣΟΧΗ

Βεβαιωθείτε πως έχετε καλύψει με μόνωση όλες τις συνδέσεις και της γραμμής υγρού και της γραμμής αερίου. Βεβαιωθείτε πως δεν υπάρχει κενό μεταξύ τους. Ατελής μόνωση μπορεί να προκαλέσει εμφάνιση συμπυκνωμάτων.

■ Πως να συνδέσετε τις σωληνώσεις

1. Εκχείλωση

- Κόψτε τον σωλήνα με ειδικό κοπτικό εργαλείο (Ανατρέξτε στην Εικ. 8-1)

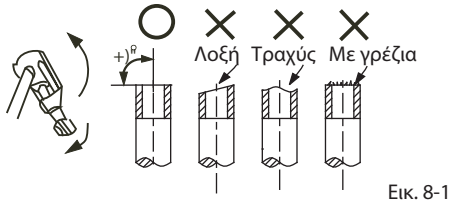

Εικ. 8-1

- Εισάγετε το αντίστοιχο εργαλείο στον σωλήνα και προχωρήστε με την εκχείλωση
- Ανατρέξτε στον πίνακα 8-2 για τις διαστάσεις των εκχειλωτικών.

Πίνακας 8-2

Διατομή σωλήνα	Ροπή σύσφιξης	Διάσταση A εκχειλωτικού Ελαχ.	Διάσταση A εκχειλωτικού Μεγ.	Σχήμα εκχειλωτικού
Ø6.4	14.2～17.2 N•m (144～176 kgf•cm)	8.3	8.3	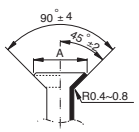
Ø9.5	32.7～39.9 N•m (333～407 kgf •cm)	12.0	12.4	
Ø12.7	49.5～60.3 N•m (504～616 kgf•cm)	15.4	15.8	
Ø15.9	61.8～75.4 N • m (630～770 kgf • cm)	18.6	19.0	
Ø19.1	97.2～118.6 N•m (990～1210 kgf•cm)	22.9	23.3	

2 Συνδέστε πρώτα την εσωτερική μονάδα και μετά την εξωτερική

- Κάμψτε το σωλήνα με τον σωστό τρόπο, μην προκαλέσετε φθορά.

Κάμψτε τον σωλήνα με τον αντίχειρα

Ελάχιστη ακτίνα 100mm

Εικ. 8-2

- Η γωνία κάμψης δεν πρέπει να ξεπερνάει τις 90 μοίρες.
- Το σημείο κάμψης είναι προτιμότερο να είναι στο κέντρο του σωλήνα. Όσο μεγαλύτερη είναι η ακτίνα τόσο το καλύτερο.
- Μην κάμπτετε τον σωλήνα πάνω από 3 φορές.
- Όταν συνδέετε το παξιμάδι, καλύψτε με λιπαντικό λάδι και την εσωτερική και την εξωτερική πλευρά, σφίξτε αρχικά με το χέρι 3 ή 4 φορές πριν το σφίξετε τελείως.

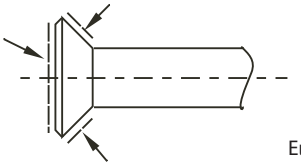

Εικ. 8-3

- Χρησιμοποιήστε ένα γαλλικό κλειδί και ένα ροπόκλειδο για την σύνδεση ή αποσυναρμολόγηση των σωληνώσεων από τη μονάδα. (Εικ. 8-4)

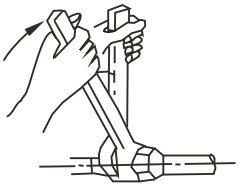

Εικ. 8-4

ΠΡΟΣΟΧΗ

Πολλή μεγάλη ροπή θα προκαλέσει φθορά στη σύνδεση και πολλή μικρή θα προκαλέσει διαρροή. Συμβουλευτείτε τον πίνακα 8-2.
Αφού ολοκληρωθεί η συνδεσμολογία, βεβαιωθείτε πως δεν υπάρχει διαρροή αερίου.

Πως αφαιρείται ο αέρας με τη χρήση αντλίας κενού

- **Λειτουργία βάνας**

1. Άνοιγμα βάνας

1) Αφαιρέστε το κάλυμμα και με ένα γαλλικό κλειδί στρέψτε τη βάνα αριστερόστροφα.
2) Στρέψτε τη βάνα μέχρι να σταματήσει το στέλεχος. Μην εφαρμόζετε υπερβολική δύναμη στη βάνα, διότι μπορεί να σπάσει το στέλεχος και πάντα να χρησιμοποιείτε ειδικά εργαλεία.
3) Βεβαιωθείτε πως έχετε σφίξει επαρκώς το κάλυμμα.

2. Κλείσιμο της βάνας

1) Αφαιρέστε το κάλυμμα και με ένα γαλλικό κλειδί στρέψτε τη βάνα δεφιόστροφα.
2) Σφίξτε τη βάνα μέχρι το στέλεχος να ακουμπήσει στην ασφάλεια του σώματος της βάνας.

Βεβαιωθείτε πως έχετε σφίξει επαρκώς το κάλυμα. Σχετικά με την ροπή σύσφιξης ανατρέξτε τον παρακάτω πίνακα.

Πίνακας 8-3

Ροπή σύσφιξης N.M (Στρέψτε με τη φορά του ρολογιου)				
Διατομή βάνας	Στέλεχος (σώμα της βαλβίδας)		Κάλυμμα βαλβίδας	Παξιμάδι συντήρησης
Ø6.4	5.4 ～6.6	Εξαγωνικό γαλλικό κλειδί 4mm	13.5 ～16.5	11.5 ～13.9
Ø9.5				
Ø12.7	8.1 ～9.9		18 ～22	
Ø15.9	13.5 ～16.5	Εξαγωνικό γαλλικό κλειδί 6mm	23 ～27	
Ø22.2	27 ～33	Εξαγωνικό γαλλικό κλειδί 10mm	36 ～44	
Ø25.4				

ΠΡΟΣΟΧΗ

Για τη σύνδεση με τη θυρίδα συντήρησης να χρησιμοποιείτε πάντα αγωγό πλήρωσης.
Αφού σφίξετε το κάλυμμα, ελέγξτε πως δεν υπάρχει κάποια διαρροή.

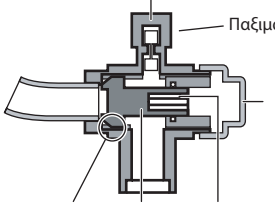

Εικ. 8-5

- **Χρήση αντλίας κενού**

1 Αφαιρέστε τα παξιμάδια από τις βάνες A και B και συνδέστε τον αγωγό πλήρωσης της βαλβίδας πολλαπλής στην θυρίδα της βάνας A. (Βεβαιωθείτε πως και οι 2 βάνες είναι κλειστές).

2 Συνδέστε τον αγωγό πλήρωσης με την αντλία κενού.

3 Ανοίξτε τελείως τον μοχλό Lo της βαλβίδας πολλαπλής.

4 Ενεργοποιήστε την αντλία κενού. Όταν αρχίσει η άντληση χαλαρώστε ελαφρώς το παξιμάδι της βάνας B για να ελέγξετε αν εισέρχεται αέρας (αλλάζει ο ήχος της αντλίας και η ένδειξη στον μετρητή γίνεται 0). Έπειτα σφίξτε το παξιμάδι.

5 Όταν ολοκληρωθεί η άντληση κλείστε τον μοχλό Lo της βαλβίδας πολλαπλής και απενεργοποιήστε την αντλία κενού. Η διάρκεια της άντλησης είναι τουλάχιστον 15 λεπτά και ελέγξτε πως η ένδειξη στον μετρητή είναι -76cmHg(-1X10^5 Pa).

6 Αφαιρέστε τα καλύμματα από τις βάνες A και B, ανοίξτε τις τελείως και επανατοποθετήστε τα καλύμματα.

7 Αποσυνδέστε τον αγωγό πλήρωσης από την θυρίδα συντήρησης της βάνας A και τοποθετήστε το παξιμάδι.

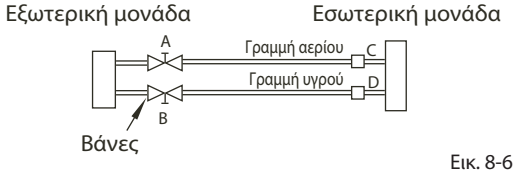

Εικ. 8-6

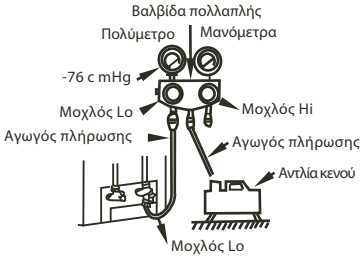

Εικ.8-7

8.2. Εγκατάσταση ψυκτικών σωληνώσεων

Επιτρεπόμενα μήκη και υψομετρικές διαφορές σωληνώσεων

Οι απαιτήσεις είναι διαφορετικές για την εγκατάσταση της εξωτερικής μονάδας. Για περισσότερες λεπτομέριες ανατρέξτε στο εγχερίδιο εγκατάστασης της εξωτερικής μονάδας.

Μεγέθη σωληνώσεων

Μπορείτε να προμηθευτείτε 3 μήκη σωληνώσεων (3m, 5m, 10m).

ΠΡΟΣΟΧΗ

- Αν κατά την εγκατάσταση υπήρξε κάποια διαρροή αερίου αερίστε τον χώρο.
- Αφού ολοκληρωθεί η εγκατάσταση βεβαιωθείτε πως δεν υπάρχει διαρροή ψυκτικού υγρού.
  Αν έχει διαρρεύσει ψυκτικό υγρό και έρθει σε επαφή με φλόγα θα παραχθούν δηλητηριώδη αέρια.

8.3 Επιπλέον πλήρωση ψυκτικού υγρού

Η εξωτερική μονάδα είναι προπληρωμένη από τον κατασκευστή. Ανάλογα με το μήκος των σωληνώσεων μπορεί να χρειαστεί συμπλήρωση ψυκτικού υγρού. Η επιπλεόν ποσότητα ψυκρικού υγρού μπορεί να υπολογιστεί σύμφωνα με το παρακάτω:

R22: (Μήκος σωληνώσεων-5m). Πέραν των 5m απαιτείται συμπλήρωση φρεον x30g/m
R410A:
Γραμμή υγρού: Φ6.35 (Μήκος σωληνώσεων -5m). Πέραν των 5m απαιτείται συμπλήρωση φρεον x15g/m.
Γραμμή υγρού: Φ9.52 (Μήκος σωληνώσεων -5m). Πέραν των 5m απαιτείται συμπλήρωση φρεον x30g/m

ΠΡΟΣΟΧΗ

Πριν συμπληρώσετε ψυκτικό υγρό, θα πρέπει να έχει ολοκληρωθεί η ηλεκτρική συνδεσμολογία της μονάδας.

Πλήρωση ψυκτικού υγρού μπορεί να γίνει αφού έχει ολοκληρωθεί ο έλεγχος διαρροών και η διαδικασία κενού.

Κατά την πλήρωση με ψυκτικό υγρό, δεν θα πρέπει η ποσότητα να ξεπεράσει την μέγιστη επιτρεπόμενη.

Θα πρέπει να γίνεται πάντα πλήρωση με το σωστό ψυκτικό υγρό, διότι σε αντίθετη περίπτωση μπορεί να προκληθεί έκρηξη και τραυματισμός.

Τα δοχεία των ψυκτικών υγρών θα πρέπει να ανοίγονται αργά.

Κατά την διάρκεια της πλήρωσης με ψυκτικό υγρό να φοράτε πάντα γάντια και προστατευτικά γυαλιά.

9. ΣΥΝΔΕΣΗ ΤΟΥ ΑΓΩΓΟΥ ΑΠΟΣΤΡΑΓΓΙΣΗΣ

■ **Σύνδεση του αγωγού αποστράγγισης στην εσωτερική μονάδα**

- Ως αγωγό αποστράγγισης μπορείτε να χρησιμοποιήσετε αγωγό πολυαιθυλενίου (εξωτ. διαμ 37-39mm, εσωτ. διαμ. 32mm), το οποίο μπορείτε να προμηθευτείτε από την τοπική αγορά.
- Συνδέστε το ένα άκρο του αγωγού αποστράγγισης με την αντίστοιχη έξοδο που υπάρχει στην μονάδα και με τον σφιγκτήρα στερεώστε στον αγωγό αποστράγγισης το εξωτερικό μονωτικό περίβλημα.
- Η έξοδος από τη μονάδα καθώς και ο αγωγός αποστράγγισης θα πρέπει να καλυφθούν εξίσου και να στερεωθούν επαρκώς με τον σφιγκτήρα για την αποφυγή εμφάνισης συμπυκνωμάτων από είσοδο του αέρα.
- Για να αποφύγετε την επιστροφή νερού στη μονάδα όταν διακοπεί η λειτουργία της, φροντίστε να υπάρχει καθοδική κλιση πάνω από 1/50 και αποφύγετε τις διογκώσεις ή την ύπαρξη δοχείου περισυλλογής του νερού.
- Μην τραβάτε απότομα τον αγωγό αποστράγγισης κατά τη σύνδεση, διότι μπορεί να αποσυνδεθεί από την έξοδο της μονάδας. Κάθε 1-1,5m θα πρέπει να τοποθετηθεί στήριγμα ή μπορείτε να στηρίξετε τον αγωγό αποστράγγισης στον αγωγό σύνδεσης.
- Εάν έχετε επιμηκύνει τον αγωγό αποστράγγισης, καλό θα ήταν να τον στερεώσετε με προστατευτικό αγωγό.
- Εάν η έξοδος του αγωγού αποστράγγισης είναι ψηλότερα από την έξοδο αποχέτευσης της μονάδας, ο αγωγός θα πρέπει να τοποθετηθεί όσο το δυνατόν κάθετα και το μανομετρικό θα πρέπει να είναι τουλάχιστον 200mm, αλλιώς θα δημιουργηθεί υπερχείλιση.
- Το τελικό άκρο του αγωγού αποστράγγισης θα πρέπει να έχει τουλάχιστον 50mm απόσταση από το έδαφος και δεν θα πρέπει να βρίσκεται βυθισμένο σε νερό. Εάν θέλετε η απορροή των συμπυκνωμάτων να γίνεται απευθείας στην αποχέτευση, λυγίστε ελαφρώς τον αγωγό ώστε να αποφευφχθεί η είσοδος οσμών στον χώρο μέσω του αγωγού αποστράγγισης.

■ **Έλεγχος απορροής συμπυκνωμάτων**

- **Ελέγξτε αν παρεμποδίζεται ο αγωγός αποστράγγισης.**
- **Σε νεόκτιστα σπίτια αυτή η δοκιμή θα πρέπει να γίνει πριν κλειστεί η οροφή.**

1 Αφαιρέστε το κάλυμμα και ρίξτε περίπου 2000ml νερό στη λεκάνη αποχέτευσης μέσω του αγωγού.

2 Ενεργοποιήστε τη μονάδα και θέστε τη σε λειτουργία ψύξης. Ακούστε τον ήχο της αντλίας συμπυκνωμάτων. Ελέγξτε πως το νερό αποστραγγίζεται ομαλά (1 λεπτό χρονοκαθυστέρησης πριν την απορροή είναι επιτρεπτό, ανάλογα το μήκος του αγωγού αποστράγγισης). Ελέγξτε αν υπάρχει διαρροή νερού από τις συνδέσεις.

3 Διακόψτε τη λειτουργία, απενεργοποιήστε τη μονάδα και επανατοποθετήστε το κάλυμμα στην αρχική του θέση.

ΣΗΜΕΙΩΣΗ

Το στόμιο απορροής χρησιμοποιείται για να αδειάζεται η λεκάνη αποχέυτεσης συμπυκνωμάτων κατά την συντήρηση της μονάδας. Σε οποιαδήποτε άλλη περίπτωση θα πρέπει να είναι κλειστό για την αποφυγή διαρροών.

■ **Εγκατάσταση του σύνδεσμου αποστράγγισης της εξωτερικής μονάδας**

Τοποθετήστε τον στεγανοποιητικό δακτύλιο στον σύνδεσμο αποστράγγισης, τοποθετήστε τον στην οπή της κάτω πλευράς της εξωτερικής μονάδας και στρέψτε τον 90 μοίρες για την συναρμολόγηση. Συνδέστε έναν αγωγό αποστράγγισης (μπορείτε να τον προμηθευτείτε από την τοπική αγορά), για την απορροή συμπυκνωμάτων της εξωτερικής μονάδας κατά τη λειτουργία της θέρμανσης.

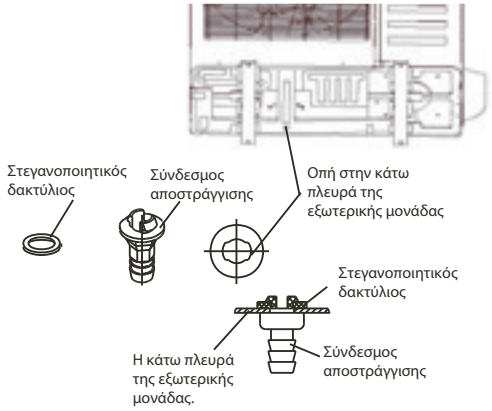

Εικ. 9-1

ΣΗΜΕΙΩΣΗ

Όλες οι εικόνες σε αυτό το εγχειρίδιο είναι αναφορικές. Μπορεί να υπάρχει διαφοροποίηση από την κλιματιστική μονάδα που προμηθευτήκατε (ανάλογα το μοντέλο). Ισχύει το πραγματικό σχήμα και μέγεθος.

10. ΣΥΝΔΕΣΜΟΛΟΓΙΑ

Η κλιματιστική μονάδα θα πρέπει να εγκατασταθεί σύμφωνα με τους εθνικούς κανονισμούς.
Η κλιματιστική μονάδα θα πρέπει να συνδεέται σε ξεχωριστή παροχή ρεύματος.

Η παροχή ρεύματος που συνδεέται στην κλιματιστική μονάδα θα πρέπει να έχει γείωση η οποία θα συνδεθεί με την γείωση της εσωτερικής και εξωτερικής μονάδας.

Η συνδεσμολογία θα πρέπει να γίνει από εξειδικευμένο προσωπικό σύμφωνα με το ηλεκτρολογικό διάγραμμα της μονάδας.

Στο κύκλωμα θα πρέπει να τοποθετηθεί ένας διακόπτης στον οποίο θα πρέπει οι πόλοι του να έχουν τουλάχιστον 3mm απόσταση μεταξύ τους και μια διάταξη RCD πάνω από 10mA.

Βεβαιωθείτε πως το καλώδιο τροφοδοσίας και το καλώδιο σήματος δεν διασταυρώνονται.

Ενεργοποιήστε τη μονάδα αφού έχετε ολοκληρώσει την συνδεσμολογία και έχετε κάνει τους απαραίτητους ελέγχους.

Το καλώδιο τροφοδοσίας πρέπει να είναι τύπου H07RN-F.

ΣΗΜΕΙΩΣΗ

Παρατήρηση σύμφωνα με την οδηγία 2004/108/EC
Για την αποφυγή διαταραχών κατά την εκκίνηση του συμπιεστή, ακολουθήστε τα παρακάτω.

1 Η σύνδεση της παροχής ρεύματος της κλιματιστικής μονάδας θα πρέπει να γίνει από τον κεντρικό πίνακα. Η αντίσταση του κυκλώματος θα πρέπει να είναι χαμηλή και η συνήθης ασφάλεια που χρησιμοποιείται είναι 32A.
2 Στην συγκεκριμένη γραμμή δεν πρέπει να συνδεθεί άλλη συσκευή.
3 Για περισσότερες λεπτομέριες όσον αφορά την εγκατάσταση της κλιματιστικής σας μονάδας απευθυνθείτε στον προμηθευτή σας και τον πάροχο ρεύματος.
4 Για λεπτομέριες σε ότι αφορά τα χαρακτηριστικά της κλιματιστικής σας μονάδας ανατρέξτε στην αντίστοιχη πινακίδα που υπάρχει στη μονάδα.
5 Για οποιεσδήποτε άλλες πληροφορίες απευθυνθείτε στον προμηθευτή σας.

10.1 Σύνδεση του καλωδίου

■ Αφαιρέστε τις βίδες από το κάλυμμα. (Εάν δεν υπάρχει κάλυμα στην εξωτερική μονάδα, αφαιρέστε τις βίδες από το προστατευτικό πλαίσιο και αφαιρέστε το με τη φορά του βέλους). (Ανατρέξτε στην εικ. 10-1)

■ Συνδέστε τα καλώδια στις τερματικές επαφές στους αντίστοιχους αριθμούς στην εσωτερική και εξωτερική μονάδα.

■ Επανατοποθετήστε το πάνελ.

■ Η θερμοκρασία του ψυκτικού κυκλώματος είναι υψηλή. Βεβαιωθείτε πως τα καλώδια είναι μακριά από τους χαλκοσωλήνες.

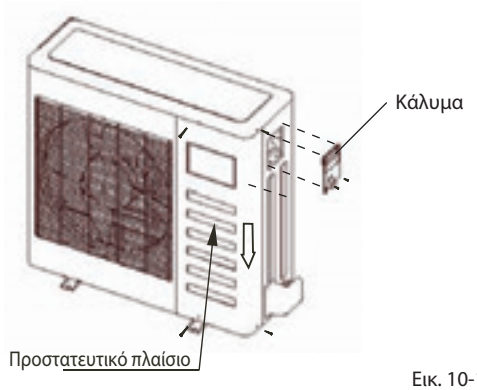

Εικ. 10-1

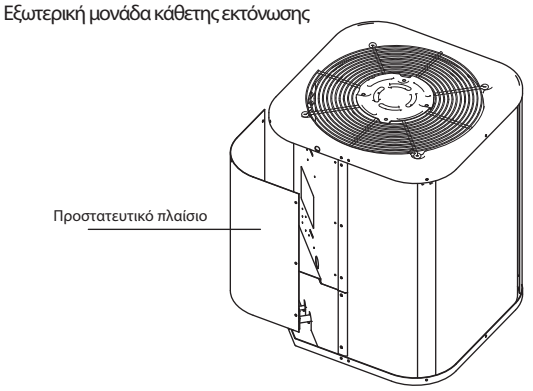

Εικ. 9-2

Εξωτερική μονάδα με φυγοκεντρικό ανεμιστήρα

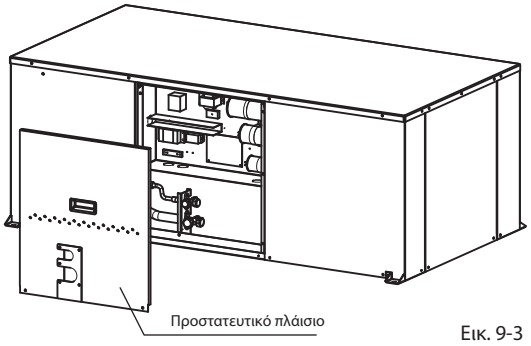

Εικ. 9-3

ΣΗΜΕΙΩΣΗ

Όλες οι εικόνες του παρόντος εγχειριδίου είναι αναφορικές. Η κλιματιστική μονάδα που προμηθευτήκατε μπορεί να διαφέρει (ανάλογα το μοντέλο).

10.2 Τα χαρακτηριστικά της παροχής ρεύματος

(Ανατρέξτε στους πίνακες 10-1 - 10-8)

10.3 Χαρακτηριστικά καλωδίων

(Ανατρέξτε στις Εικ. 10-1 - Εικ. 10-8)

10.4 Εξωτερική μονάδα

1. Αφαιρέστε το κάλυμα των ηλεκτρολογικών μερών της εξωτερικής μονάδας.
2. Συνδέστε τα καλώδια στις τερματικές επαφές σύμφωνα με τα αντίστοιχα νούμερα στην εσωτερική και εξωτερική μονάδα.
3. Για την αποφυγή εισόδου νερού, σχηματίστε έναν βρόγχο όπως φαίνεται στα ηλεκτρολογικά διαγράμματα της εσωτερικής και εξωτερικής μονάδας.
4. Μονώστε τα καλώδια που δεν χρησιμοποιούνται με ταινία PVC και βεβαιωθείτε πως δεν εφάπτονται σε ηλεκτρικά ή μεταλλικά μέρη.

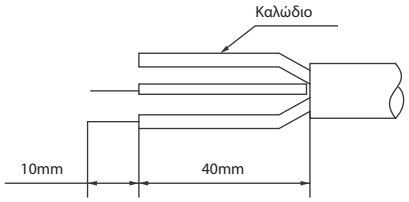

Εικ. 10-2

ΠΡΟΣΟΧΗ

Λανθασμένες συνδεσμολογίες μπορεί να προκαλέσουν φθορά σε κάποια ηλεκτρολογικά μέρη.

11. ΔΟΚΙΜΑΣΤΙΚΗ ΛΕΙΤΟΥΡΓΙΑ

1 **Η δοκιμαστική λειτουργία θα πρέπει να διεξάγεται αφού ολοκληρωθεί η εγκατάσταση.**

2 **Πριν τη δοκιμαστική λειτουργία ελέγξτε τα παρακάτω:**

- Η εσωτερική και εξωτερική μονάδα έχουν εγκατασταθεί σωστά
- Έχει ολοκληρωθεί η διαδικασία εγκατάστασης των σωληνώσεων και η συνδεσμολογία.
- Έχει γίνει έλεγχος για διαρροές.
- Η απορροή των συμπυκνωμάτων γίνεται ομαλά.
- Η θερμομόνωση είναι επαρκής.
- Έχει συνδεθεί σωστά η γείωση.
- Έχει γίνει καταγραφή του συνολικού μήκους σωληνώσεων και της ποσότητας ψυκτικού υγρού που προστέθηκε.
- Η τάση του ρεύματος συμφωνεί με την αναγραφόμενη στη μονάδα.
- Δεν παρεμποδίζονται οι είσοδοι και έξοδοι αέρα της εσωτερικής και εξωτερικής μονάδας.
- Οι βάνες της γραμμής υγρού και αερίου είναι ανοιχτές.
- Η μονάδα είναι συνδεδεμένη στην παροχή ρεύματος.

3 Ανάλογα με τις απαιτήσεις του χρήστη τοποθετήστε τη βάση του ασύρματου τηλεχειριστηρίου σε θέση ώστε να υπάρχει επικοινωνία με τον δέκτη σήματος της εσωτερικής μοναδας.

4 Δοκιμαστική λειτουργία

■ Θέστε τη κλιματιστική μονάδα σε λειτουργία ψύξης και ελέγξτε τα παρακάτω. Εάν εμφανιστεί κάποια δυσλειτουργία επιλύστε τη σύμφωνα με το κεφάλαιο "Αντιμετώπιση προβλημάτων" στο εγχερίδιο χρήσης.

1) Η εσωτερική μονάδα
α. Ελέγξτε αν ο διακόπτης στο ασύρματο τηλεχειριστήριο λειτουργεί σωστά.
β. Ελέγξτε αν τα πλήκτρα στο ασύρματο τηλεχειριστήριο λειτουργούν σωστά.
γ. Ελέγξτε αν οι περσίδες κινούνται ομαλά.
δ. Ελέγξτε αν η θερμοκρασία έχει ρυθμιστεί σωστά.
ε. Ελέγξτε αν οι ενδυκτικές λυχνίες ανάβουν.
στ. Ελέγξτε αν τα πλήκτρα προσωρινής λειτουργίας λειτουργούν.
ζ. Ελέγξτε αν η απορροή συμπυκνωμάτων γίνεται ομαλά.
η. Ελέγξτε για κραδασμούς ή περίεργους θορύβους κατά τη λειτουργία.
θ. Ελέγξτε αν η μονάδα λειτουργεί σωστά στη θέρμανση.

2) Η εξωτερική μονάδα
α. Ελέγξτε για κραδασμούς ή περίεργους θορύβους κατά τη λειτουργία.
β. Ελέγξτε αν ο θόρυβος, ο αέρας ή τα συμπυκνώματα που παραάγονται από την κλιματιστική μονάδα ενοχλούν τους γείτονες.
γ. Ελέγξτε για διαρροή ψυκτικού υγρού.

Χαρακτηριστικά της παροχής ρεύματος (παροχή ρεύματος εσωτερικής μονάδας)

■ Πίνακας 10-1

ΜΟΝΤΕΛΟ		18	24	30~36	42~48	60
ΠΑΡΟΧΗ ΡΕΥΜΑΤΟΣ	ΦΑΣΕΙΣ	1Φάση	1Φάση	1Φάση	1Φάση	1Φάση
	ΣΥΧΝΟΤΗΤΑ ΚΑΙ ΤΑΣΗ	208-240V	208-240V	208-240V	208-240V	208-240V
ΔΙΑΚΟΠΤΗΣ / ΑΣΦΑΛΕΙΑ (A)		20/16	40/25	50/30	60/45	60/50

■ Πίνακας 10-2

ΜΟΝΤΕΛΟ		30~36	42~60	30~36	42~60
ΠΑΡΟΧΗ ΡΕΥΜΑΤΟΣ	ΦΑΣΕΙΣ	3 Φάσεις	3 Φάσεις	3 Φάσεις	3 Φάσεις
	ΣΥΧΝΟΤΗΤΑ ΚΑΙ ΤΑΣΗ	380-420V	380-420V	208-240V	208-240V
ΔΙΑΚΟΠΤΗΣ / ΑΣΦΑΛΕΙΑ (A)		25/20	25/20	40/25	45/35

Χαρακτηριστικά της παροχής ρεύματος (παροχή ρεύματος εξωτερικής μονάδας)

■ Πίνακας 10-3

ΜΟΝΤΕΛΟ		24	30~36	42~48	60
ΠΑΡΟΧΗ ΡΕΥΜΑΤΟΣ	ΦΑΣΕΙΣ	1Φάση	1Φάση	1Φάση	1Φάση
	ΣΥΧΝΟΤΗΤΑ ΚΑΙ ΤΑΣΗ	208-240V	208-240V	208-240V	208-240V
ΔΙΑΚΟΠΤΗΣ / ΑΣΦΑΛΕΙΑ (A)		40/30	60/40	70/55	70/60

■ Πίνακας 10-4

ΜΟΝΤΕΛΟ		30~36	42~60	30~36	42~60
ΠΑΡΟΧΗ ΡΕΥΜΑΤΟΣ	ΦΑΣΕΙΣ	3 Φάσεις	3 Φάσεις	3 Φάσεις	3 Φάσεις
	ΣΥΧΝΟΤΗΤΑ ΚΑΙ ΤΑΣΗ	380-420V	380-420V	208-240V	208-240V
ΔΙΑΚΟΠΤΗΣ / ΑΣΦΑΛΕΙΑ (A)		25/20	25/20	40/25	45/35

Χαρακτηριστικά της παροχής ρεύματος

■ Πίνακας 10-5

ΜΟΝΤΕΛΟ		18	24	30~36	42~48	60
ΠΑΡΟΧΗ ΡΕΥΜΑΤΟΣ (εσωτερική μονάδα)	ΦΑΣΕΙΣ	1 Φάση	1 Φάση	1 Φάση	1 Φάση	1 Φάση
	ΣΥΧΝΟΤΗΤΑ ΚΑΙ ΤΑΣΗ	208-240V	208-240V	208-240V	208-240V	208-240V
ΔΙΑΚΟΠΤΗΣ / ΑΣΦΑΛΕΙΑ (A)		20/16	20/16	20/16	20/16	20/16
ΠΑΡΟΧΗ ΡΕΥΜΑΤΟΣ (εξωτερική μονάδα)	ΦΑΣΕΙΣ	1 Φάση	1 Φάση	1 Φάση	1 Φάση	1 Φάση
	ΣΥΧΝΟΤΗΤΑ ΚΑΙ ΤΑΣΗ	208-240V	208-240V	208-240V	208-240V	208-240V
ΔΙΑΚΟΠΤΗΣ / ΑΣΦΑΛΕΙΑ (A)		20/16	40/25	50/30	60/45	60/50

■ Πίνακας 10-6

ΜΟΝΤΕΛΟ		30~36	42~60	30~36	42~60
ΠΑΡΟΧΗ ΡΕΥΜΑΤΟΣ (εσωτερική μονάδα)	ΦΑΣΕΙΣ	1 Φάση	1 Φάση	1 Φάση	1 Φάση
	ΣΥΧΝΟΤΗΤΑ ΚΑΙ ΤΑΣΗ	208-240V	208-240V	208-240V	208-240V
ΔΙΑΚΟΠΤΗΣ / ΑΣΦΑΛΕΙΑ (A)		20/16	20/16	20/16	20/16
ΠΑΡΟΧΗ ΡΕΥΜΑΤΟΣ (εξωτερική μονάδα)	ΦΑΣΕΙΣ	3 Φάσεις	3 Φάσεις	3 Φάσεις	3 Φάσεις
	ΣΥΧΝΟΤΗΤΑ ΚΑΙ ΤΑΣΗ	380-420V	380-420V	208-240V	208-240V
ΔΙΑΚΟΠΤΗΣ / ΑΣΦΑΛΕΙΑ (A)		25/20	25/20	40/25	45/35

Χαρακτηριστικά της παροχής ρεύματος για κλιματιστικές μονάδες Inverter

■ Πίνακας 10-7

ΜΟΝΤΕΛΟ		18	24	30~36	42~48	60
ΠΑΡΟΧΗ ΡΕΥΜΑΤΟΣ (εσωτερική μονάδα)	ΦΑΣΕΙΣ	1 Φάση	1 Φάση	1 Φάση	1 Φάση	1 Φάση
	ΣΥΧΝΟΤΗΤΑ ΚΑΙ ΤΑΣΗ	220-240V	220-240V	220-240V	220-240V	220-240V
ΔΙΑΚΟΠΤΗΣ / ΑΣΦΑΛΕΙΑ (A)		15/10	15/10	15/10	15/10	15/10
ΠΑΡΟΧΗ ΡΕΥΜΑΤΟΣ (εξωτερική μονάδα)	ΦΑΣΕΙΣ	1 Φάση	1 Φάση	1 Φάση	1 Φάση	1 Φάση
	ΣΥΧΝΟΤΗΤΑ ΚΑΙ ΤΑΣΗ	208-240V	208-240V	208-240V	208-240V	208-240V
ΔΙΑΚΟΠΤΗΣ / ΑΣΦΑΛΕΙΑ (A)		30/20	30/20	40/30	40/35	50/40

■ Πίνακας 10-8

ΜΟΝΤΕΛΟ		30~36	42~60	30~36	42~60
ΠΑΡΟΧΗ ΡΕΥΜΑΤΟΣ (εσωτερική μονάδα)	ΦΑΣΕΙΣ	1 Φάση	1 Φάση	1 Φάση	1 Φάση
	ΣΥΧΝΟΤΗΤΑ ΚΑΙ ΤΑΣΗ	220-240V	220-240V	220-240V	220-240V
ΔΙΑΚΟΠΤΗΣ / ΑΣΦΑΛΕΙΑ (A)		15/10	15/10	15/10	15/10
ΠΑΡΟΧΗ ΡΕΥΜΑΤΟΣ (εξωτερική μονάδα)	ΦΑΣΕΙΣ	3 Φάσεις	3 Φάσεις	3 Φάσεις	3 Φάσεις
	ΣΥΧΝΟΤΗΤΑ ΚΑΙ ΤΑΣΗ	380-420V	380-420V	208-240V	208-240V
ΔΙΑΚΟΠΤΗΣ / ΑΣΦΑΛΕΙΑ (A)		30/20	30/25	50/40	50/40

ΠΡΟΣΟΧΗ

Η παροχή ρεύματος που πρέπει να συνδεθεί είναι αυτή που αναφέρεται παραπάνω.

■ Σχηματικό διάγραμμα συνδεσμολογίας

■ Εικ. 10-3

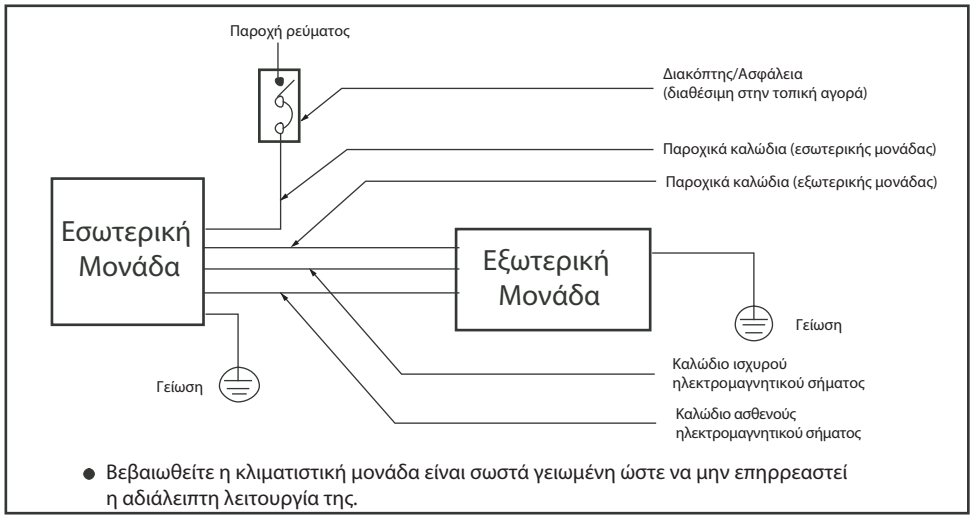

● Βεβαιωθείτε η κλιματιστική μονάδα είναι σωστά γειωμένη ώστε να μην επηρρεαστεί η αδιάλειπτη λειτουργία της.

■ Εικ. 10-4

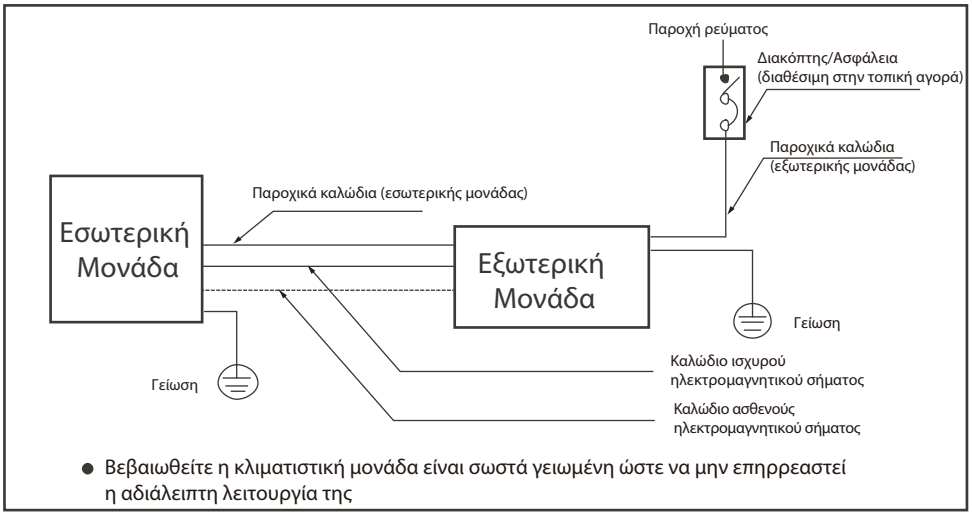

● Βεβαιωθείτε η κλιματιστική μονάδα είναι σωστά γειωμένη ώστε να μην επηρρεαστεί η αδιάλειπτη λειτουργία της

■ Εικ. 10-5

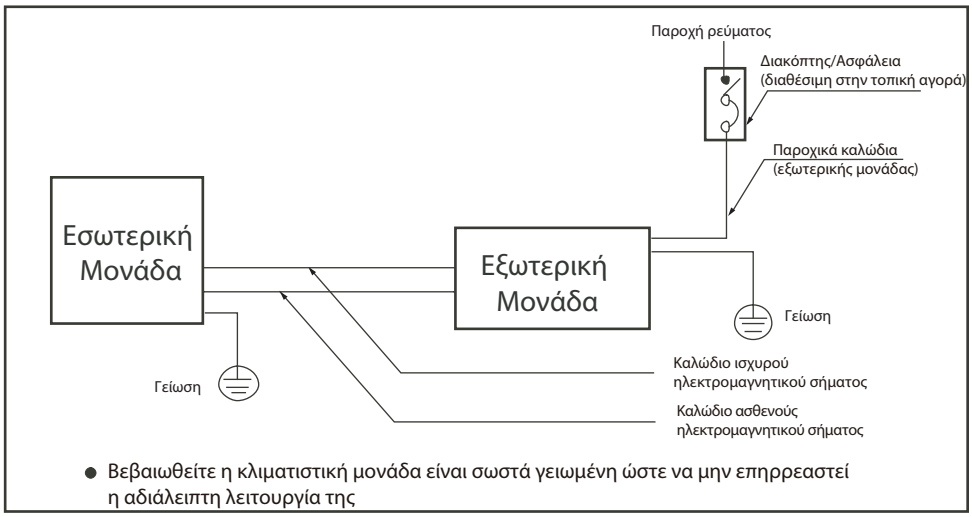

● Βεβαιωθείτε η κλιματιστική μονάδα είναι σωστά γειωμένη ώστε να μην επηρρεαστεί η αδιάλειπτη λειτουργία της

■ Εικ. 10-6

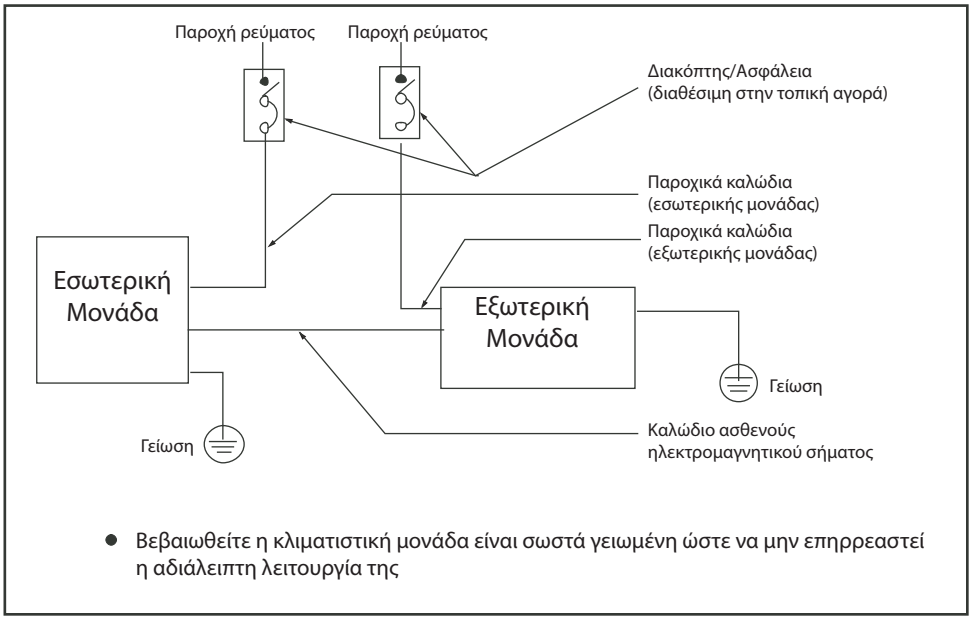

- Βεβαιωθείτε η κλιματιστική μονάδα είναι σωστά γειωμένη ώστε να μην επηρρεαστεί η αδιάλειπτη λειτουργία της

■ Εικ. 10-7 (αυτή η εικόνα αφορά για σύνδεση με 2 εσωτερικές μονάδες)

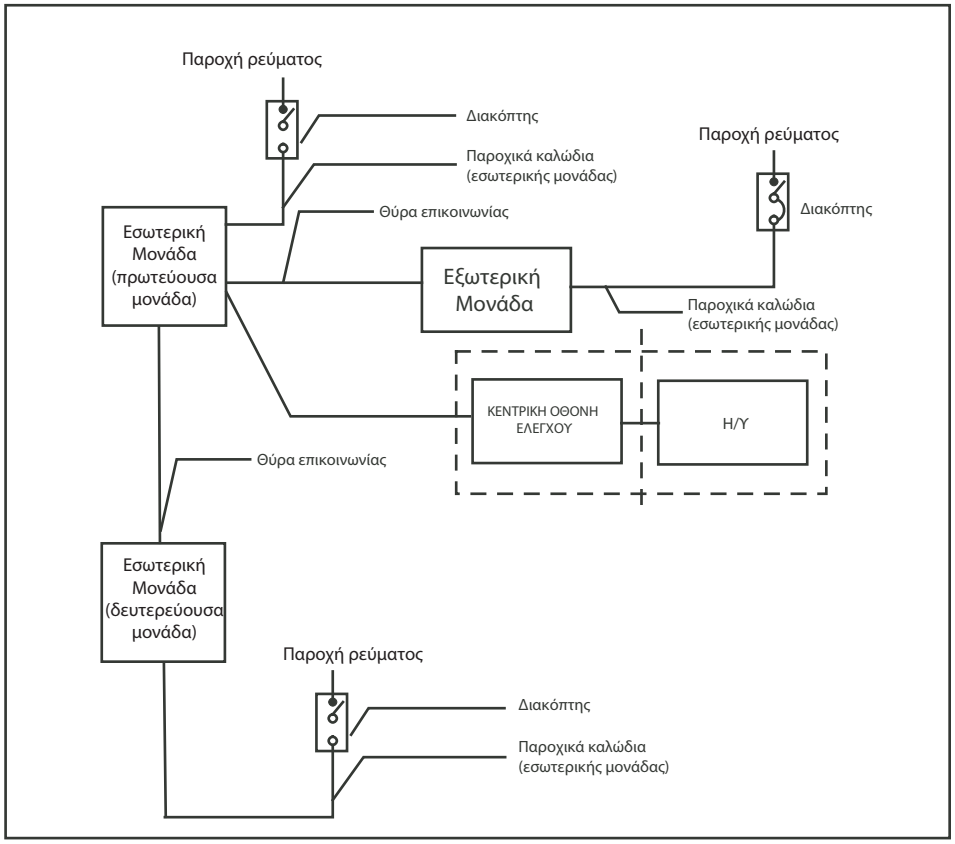

■ Εικ. 10-8 (αυτή η εικόνα αφορά την κλιματιστική μονάδα με τη λειτουργία νέου ανεμιστήρα)

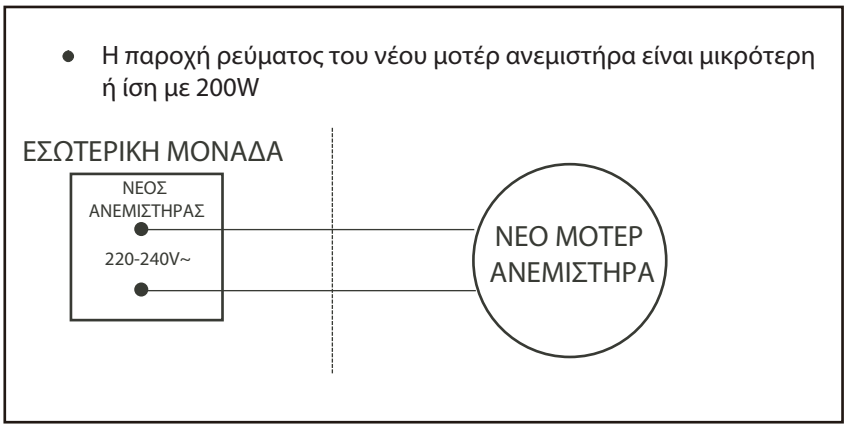

■ Εικ. 10-9 (αυτή η εικόνα αφορά την κλιματιστική μονάδα με τη λειτουργία νέου ανεμιστήρα)

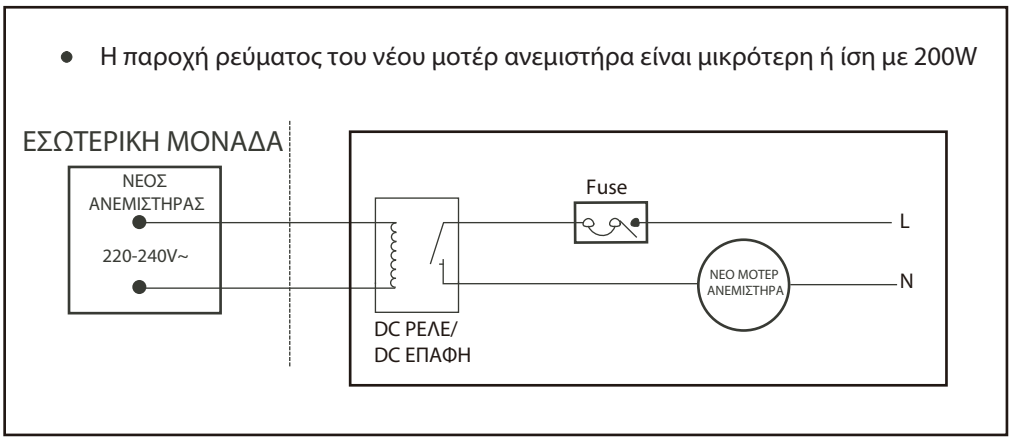

ΠΡΟΣΟΧΗ

Η συνδεσμολογία πρέπει να γίνει σύμφωνα με το ηλεκτρολογικό διάγραμμα, αλλιώς μπορεί να προκληθεί βλάβη στη μονάδα.

Ο σχεδιασμός και τα χαρακτηριστικά μπορεί να αλλάξουν χωρίς προειδοποίηση για τη βελτίωση του προϊόντος. Για λεπτομέριες απευθυνθείτε στον προμηθευτή σας ή τον κατασκευαστή.

inventor

Your-conditions